PRODUIT CONFORME à la norme NF P 90 - 302

DREAM POOL®

FABRICADO POR:
MANUFACTURAS GRE, S.A.
ARITZ BIDEA, 57 TROBIKA AUZOTEGIA
MUNGUIA (VIZCAYA) ESPAÑA
Nº REG. IND.: 48-06762
MADE IN SPAIN

DREAM POOL®

HIMPBR452/03

E P

MANUFACTURAS GRE, S.A.
Aritz bidea nº 57, Trobika Auzotegia
48100 Munguía (Vizcaya) - España
Tel: (34) 946 741 844
Fax: (34) 946 741 708
e-mail: gre@gre.es

F BE NL I GB

POOL SERVICE
Z. A. Argile VII 760 Avenue de laQuiera
06370 Mouans Sartoux - France
Tel: (33) 04 92 28 32 71
Fax: (33) 04 92 28 03 33
e-mail: samuel@gre.es
SUISSE, numéro vert: 0 800/563 820
SUIZZERA, numero verde: 0 800/563 820

D AT

WATERMAN GMBH
Nürtiger Str. 48 D-73257 Köngen
After sales Service-HOTLINE
49 (0) 180 333 0 123 (9 cent/min)
Service FAX: 49 (0) 7024 920 66 69
e-mail: info@waterman-pool.com
SCHWEIZ: freie nummer: 0 800/563 820

CH

Tel: 0 800 / 563 820

INSTRUCTIONS

1	Pag 1-5	GB SAFETY PRECAUTIONS
		E CONSEJOS DE SEGURIDAD
		F CONSEILS DE SECURITE
		D WICHTIGER HINWEIS
		I CONSIGLI DI SICUREZZA
		NL RAADGEVINGEN VOOR DE VEILIGHEID
		P CONSELHOS DE SEGURANÇA
2	Pag 6-7	GB PREPARATION OF THE SITE
		E PREPARACION DEL TERRENO
		F PRÈPARATION DU TERRAIN
		D VORBEREITUNG DES BODENS
		I PREPARAZIONE DEL TERRENO
		NL BEREIDING VAN HET TERREIN
		P PREPARAÇÃO DO TERRENO
3	Pag 8-9	GB COMPONENTS
		E COMPONENTES
		F ELEMENTS
		D BESTANDTEILE
		I COMPONENTI
		NL ONDERDELEN
		P COMPONENTES
4	Pag 10-27	GB INSTALLATION
		E INSTALACION
		F INSTALLATION
		D INSTALLATION
		I INSTALLAZIONE
		NL INSTALLATIE
		P INSTALAÇÃO
5	Pag 28-39	GB MAINTENANCE AND USE/WINTERING
		E MANTENIMIENTO Y USO/INVIERNO
		F ENTRETIEN ET UTILISATION/HIVERNAGE
		D WARTUNG UND GEBRAUCH/WINTER
		I MANUTENZIONE E USO/INVERNO
		NL ONDERHOUD EN GEBRUIK/WINTER
		P MANUTENÇÃO E UTILIZAÇÃO/INVERNO
6	Pag 40	GB ACCESSORIES
		E ACCESORIOS
		F ACCESSOIRES
		D ZUBEHÖR
		I ACCESSORI
		NL ACCESSOIRES
		P ACESSÓRIOS

gre

INSTRUCTIONS

PARTE 1

GB SAFETY PRECAUTIONS
E CONSEJOS DE SEGURIDAD
F CONSEILS DE SECURITE
D WICHTIGER HINWEIS
I CONSIGLI DI SICUREZZA
NL RAADGEVINGEN VOOR DE VEILIGHEID
P CONSELHOS DE SEGURANÇA

gre

GB

SAFETY ADVICE

⚠ **CAUTION:**

• **"FAILURE TO COMPLY WITH THE MAINTENANCE INSTRUCTIONS MAY LEAD TO SERIOUS HEALTH RISKS, ESPECIALLY FOR CHILDREN."**

• **Before starting assembly, read the instructions below carefully.**

• For safety, do not install the pool on a balcony or terrace.

• **Important:** Place the pool where there is a drain nearby so that it will not produce flooding if the wall should rupture. Think of your pool as though it were a large dam. If the pool is not properly levelled, the pressure inside could tear the wall and all the water would pour out. Such a large volume of water could cause significant damage to the surroundings and even to individuals who are close by.

• This pool is designed for children.

• Never dive into the pool.

• Do not use the pool at night or in poor visibility.

• Do not use the pool when under the influence of alcohol, medicaments or drugs.

• Do not allow fights or rough games in the pool.

• Do not swim between the pool wall and the ladder (risk to be stuck).

• Do not allow a pet (dog, cat, ...) to have a swim in the swimming-pool.

• Do not touch the filter when your body or ground are wet (electrocution).

Keep these instructions for future reference

IF YOU HAVE ANY PROBLEM,... ¡CONTACT US!

TELEPHONE CONTACT:

Great Britain:

Tel. Green number: 0800 92278

Tel.: (44) 00 33 4 92 28 32 78

e-mail: samuel@gre.es

web: www.gre.es

SAFETY REGULATIONS

Your children's safety depends on you! The risk is greatest for children under the age of five: Accidents do not only happen to other people! Avoid potential accidents.

Watch and act:

- Watch children closely at all times. Put someone in charge of safety and be even more watchful when the swimming-pool is full of bathers.
- Provide floating-aids for non-swimmers.
- Teach your children to swim as young as possible.
- Wet the back of your neck, your arms and your legs before entering the water.
- Learn first aid to be able to treat children in an emergency.
- Forbid jumping and diving in the presence of children, as well as running and violent games around the swimming-pool.
- Do not let children near the swimming-pool if they cannot swim and are not wearing water-wings or armbands and are not accompanied in the water by an adult.
- Do not leave toys in or around an unguarded swimming-pool.
- Keep the water permanently clean and treated.
- Keep water treatment products out of the reach of children

Provide:

- Certain equipment can help to provide a safe environment but it can never replace the watchful eye of an adult.
- A protective fence or wall with a gate that can be locked.
- A manual or automatic protective cover which is correctly fixed and installed.
- An electronic device that detects someone falling into the swimming-pool (alarm).
- Access to a telephone near the swimming-pool (cordless or otherwise).
- A life-belt and a pole beside the pool.

In case of accident:

- Remove the child from the water as quickly as possible.
- Find help immediately and follow the instructions you are given.
- Replace wet clothes with dry ones (cover the victim with a blanket).
- Memorise and post a sign near the swimming-pool with emergency telephone numbers: Fire-brigade, Red Cross, Doctor, Emergency Services, etc.

E CONSEJOS DE SEGURIDAD

⚠ **ATENCION**

- **El hecho de NO RESPETAR LAS CONSIGNAS DE MANTENIMIENTO puede ocasionar riesgos graves para la salud, ESPECIALMENTE PARA LOS NIÑOS.**

- **Antes de proceder al montaje, lea detenidamente estas instrucciones.**

Guarde estas instrucciones para futuras consultas

¡ C O N S U L T E N O S !

TELEFONO CONSULTAS:

Tel.: (34) 946 741 844

Fax: (34) 946 741 708

e-mail: gre@gre.es

web: www.gre.es

- Por seguridad, no instale la piscina en balcones o terrazas.

- **Importante:** Coloque la piscina en un lugar cercano a un punto de desagüe para evitar inundaciones en caso de rotura .Un volumen de agua tan grande, puede causar daños en el terreno e incluso a las personas que se encuentren cerca de la piscina.

- Esta piscina está diseñada para niños.

- No se lance nunca de cabeza a la piscina.

- No utilizar la piscina de noche o con falta de visibilidad.

- No utilice la piscina bajo los efectos de bebidas alcohólicas, medicamentos o drogas.

- Nunca nadar entre la pared de la piscina y la escalera (riesgo de quedar atrapado).
- Nunca permitir a un animal (perro,gato,etc) bañarse en la piscina.
- Nunca manipule la depuradora cuando su cuerpo o el suelo estan mojados (electrocución).

N O R M A T I V A S E G U R I D A D

¡La seguridad de sus niños depende de Ud! El riesgo es máximo cuando son menores de 5 años. ¡Un accidente no sólo ocurre a los demás!.¡Prevenga posibles accidentes!

Vigilar y actuar

- Vigile los niños de cerca y constantemente. Escoja a un responsable para la seguridad y aumente la vigilancia cuando son muchos bañistas en la piscina.

- Enseñe a sus niños a nadar lo antes posible.
- Mójese la nuca, brazos y piernas antes de entrar al agua.
- Aprenda primeros auxilios para atender urgentemente a los niños.

- Prohíba la zambullida y saltos en presencia de niños, así como las carreras y juegos bruscos alrededor de la piscina.

- No autorice el acceso a la piscina sin chaleco o brazaletes a los niños que no saben nadar y que no están acompañados por un adulto en el agua.

- No deje juguetes alrededor y dentro de la piscina si no está vigilada.

- Mantener permanentemente el agua límpia y desinfectada.

- Guarde los productos de tratamiento del agua fuera del alcance de los niños.

Prevencion

- Algunos equipos pueden contribuir a la seguridad, no sustituyendo, en ningún caso , a la vigilancia de un adulto.

- Cerco o valla de protección cuyo acceso se pueda mantener cerrado.

- Cubierta de protección manual o automática correctamente colocada y fijada.

- Detector electrónico de caída a la piscina (alarma).

- Teléfono accesible cerca de la piscina (portátil o no).

- Boya y pértiga cerca de la piscina

- Memorizar y fijar un cartel cerca de la piscina con los teléfonos de primeros auxilios: Bomberos, Cruz Roja, Médico, Urgencias,etc

En caso de accidente:

- Sacar al niño del agua lo más rápido posible.

- Pedir socorro inmediatamente y seguir los consejos que les comuniquen.

- Sustituir las ropas mojadas por secas. (cubrir al accidentado con una manta).

.

F CONSEILS DE SECURITE

⚠ **ATTENTION:**

- **NE PAS RESPECTER LES CONSIGNES D'INSTALLATION ET D'UTILISATION PEUT ENTRAINER DES RISQUES GRAVES POUR LA SANTE, EN PARTICULIER POUR LES ENFANTS.**

- Avant de procéder au montage de la piscine, lire attentivement les instructions suivantes.

- Par sécurité,ne pas installer la piscine sur un balcon ou une terrasse.

- **Important:** Installer la piscine près d'un lieu d'écoulement afin d'éviter les inondations en cas de débordement. La piscine est un peu comme un barrage. Si elle n'est pas de niveau, la pression peut entraîner la rupture de la paroi, et par conséquent, l'écoulement de l'eau. Ce grand volume d'eau peut provoquer des dommages importants sur le terrain et blesser les enfants ou les personnes se trouvant à proximité.

- Ne pas plonger dans la piscine la tête la première.

- Eviter d'utiliser la piscine de nuit ou par manque d'éclairage.

- Ne pas se baigner sous l'emprise de boissons alcoolisées, de médicaments ou d'une quelconque autre drogue.

- Eviter toutes disputes ou jeux brusques dans la piscine.

- Placer l'autocollant de prévention contenu dans ce manuel, sur la piscine, près de l'échelle.

- Il est obligatoire d'utiliser l'échelle pour entrer et sortir de la piscine.

- Ne pas se jeter, ni sauter de l'échelle.

- Ne jamais nager entre la paroi de la piscine et l'échelle (risque de rester coincé).
- Ne jamais permettre à un animal (chien, chat, etc) de se baigner dans la piscine.
- ne manipulez jamais l' épurateur quand votre corps ou le sol sont mouillés (électrocution).

Conserver ces instructions pour de futures consultations.

EN CAS DE PROBLEME,... NOUS CONSULTER!

SERVICE APRES VENTE:

France:Tel.: (33) 04 92 28 32 71

Fax: (33) 04 92 28 03 33

Belgique:Tel.: (32) 0800 10 211

Suisse, numéro vert: 0 800/563 820

e-mail: samuel@gre.es

web : www.gre.es

CONSEILS DE SÉCURITÉ

la sécurité de vos enfants ne dépend pas que de vous ! Le risque est maximum lorsque les enfants ont moins de 5 ans. L'accident n'arrive pas qu'aux autres
! Soyez prêt à y faire face !

surveillez et agissez :

- la surveillance des enfants doit être rapprochée et constante ;
- désignez un seul responsable de la sécurité ;
- renforcez la surveillance lorsqu'il y a plusieurs utilisateurs dans la piscine ;
- apprenez à nager à vos enfants dès que possible ;
- mouillez nuque, bras et jambes avant d'entrer dans l'eau ;
- apprenez les gestes qui sauvent et surtout ceux spécifiques aux enfants ;
- interdisez le plongeon ou les sauts ;
- interdisez la course ou les jeux vifs aux abords de la piscine ;
- n'autorisez pas l'accès à la piscine sans gilet ou brassière pour un enfant ne sachant pas bien nager et non accompagné dans l'eau ;
- ne laissez pas de jouets à proximité et dans le bassin qui n'est pas surveillé ;
- maintenez en permanence une eau limpide et saine ;
- stockez les produits de traitement d'eau hors de la portée des enfants ;

prévoyez :

- téléphone accessible près du bassin pour ne pas laisser vos enfants sans surveillance quand vous téléphonez ;
- bouée et perche à proximité du bassin ;
- barrière de protection dont le portail sera constamment maintenu fermé (par exemple une haie ne peut être considérée comme une barrière) ;
- détecteur électronique de passage ou de chute, en service et opérationnel ;
- mais ils ne remplacent en aucun cas une surveillance rapprochée ;

en cas d'accident :

- sortez l'enfant de l'eau le plus rapidement possible ;
- appelez immédiatement du secours et suivez les conseils qui vous seront donnés ;
- remplacez les habits mouillés par des couvertures chaudes ;
mémoriser et afficher près de la piscine les numéros de premiers secours :

Pompiers : (18 pour la France)
SAMU : (15 pour la France)
Centre antipoison :

D SICHERHEITSHINWEISE

⚠ **ACHTUNG:**

• "DIE NICHTBEACHTUNG DER EMPFOHLENEN WARTUNGSARBEITEN KANN ZU SCHWEREN GESUNDHEITSSCHÄDEN, BESONDERS FÜR KINDER, FÜHREN."

• Vor der Montage bitte die Sicherheitshinweise beachten.

• Aus Sicherheitsgründen dürfen Schwimmbecken nicht auf Terrassen und Balkone aufgestellt werden.

• **Wichtig:** Wählen Sie bitte deshalb den Standort für Ihr Schwimmbecken derart aus, daß das bei einem Unfall oder Beckenbruch auslaufende Wasser ungehindert abfliessen kann, um Schäden für Menschen, Tiere, Gebäude oder Grundstücke zu vermeiden.

• **Hinweis:** Dieses Becken wurde für Kinder konzepiert. Um Schäden an Personen und an dem Becken zu verhindern, sollte man sich nicht auf dem Beckenrand stellen.

• Das Becken muß auf einer ebenen Fläche aufgestellt werden, da sonst die Folie unter zu großem Druck steht und dadurch brechen könnte.

• Kopfsprünge in das Becken und Springen vom Beckenrand sind untersagt.

• Nachts oder bei unzureichender Beleuchtung darf nicht gebadet werden.

• Unter Einfluß von alkoholischen Getränken, Arzneimitteln, Drogen und Ähnliches darf nicht gebadet werden.

• Kämpfe und gewalttätige Spiele sind im Becken untersagt.

•Niemals zwischen der Poolwand und der Leiter schwimmen (es besteht die Gefahr, eingeklemmt zu werden).

•Tiere (Hund, Katze usw.) dürfen nicht im Pool baden.

•Manipulieren Sie die Reinigungsanlage niemals, wenn Sie am Körper oder der Boden feucht sind (tödlicher elektrischer Schlag)

Bewahren Sie bitte diese wichtigen Hinweise zur späteren Einsichtsnahme auf.

BEI PROBLEMEN KÖNNEN SIE SICH MIT UNS UNTER DER FOLGENDEN DEUTSCHEN TELEFONNUMMER IN VERBINDUNG SETZEN:

Deutchland:
Tel.: 49 (0) 180 333 0 123 HOT LINE (9cent/min)
Fax: 49 (0) 7024 920 66 69
Österreich:Tel.: 49 (0) 180 333 0 123
Fax: 49 (0) 7024 920 66 69
Schweiz: freie nummer: 0 800/563 820
e-mail: info@waterman-pool.com web: www.gre.es

WICHTIGER HINWEIS

Besonders für Kinder unter 5 Jahren. Unfälle passieren nicht immer nur den Anderen! Beugen Sie potentiellen Unfällen vor!

Überwachen und bei Bedarf handeln:

- Beaufsichtigen Sie Kinder aus nächster Nähe und halten Sie sie jederzeit im Auge. Wählen Sie einen Verantwortlichen für die Sicherheit und haben Sie besonders Acht, wenn viele Badegäste im Pool sind.

- Halten Sie für Nichtschwimmer Schwimmringe bereit.

- Sorgen Sie dafür, dass Ihre Kinder so früh wie möglich schwimmen lernen.

- Vor dem Eintauchen ins Wasser Nacken, Arme und Beine nass machen.

- Lassen Sie sich in Erster Hilfe unterweisen, um Kinder sofort versorgen zu können.

- Verbieten Sie Spritzen und Springen im Gegenwart von Kindern sowie Laufen und ungebärdiges Spielen um den Pool herum.

- Lassen Sie keine Kinder ohne Schwimmweste oder Armbinden ins Pool, die Nichtschwimmer oder nicht in Begleitung eines Erwachsenen sind.

- Hinterlassen Sie kein Spielzeug im oder am unbewachten Pool.

- Halten Sie das Wasser immer peinlich sauber und desinfiziert.

- Produkte zur Wasserbehandlung sind außer Reichweite von Kindern aufzubewahren.

Vorbeugen:

- Einige Vorrichtungen können zur Sicherheit beitragen, ersetzen aber keinesfalls die Aufsicht eines Erwachsenen.

- Umzäunung oder Umfassung, die geschlossen gehalten werden kann.

- Korrekt angebrachte hand- oder automatisch betätigte Schutzabdeckung.

- Elektronische Kennung (Alarm), wenn etwas oder jemand in den Pool fällt.

- Griffbereites Telefon in der Nähe des Pools (Handy oder normales Telefon).

- Griffbereiter Rettungsring oder Stange in der Nähe des Pools.

Bei Unfällen:

- Holen Sie das Kind auf dem schnellsten Weg aus dem Wasser.

- Bemühen Sie sich sofort um Hilfe und folgen Sie den Anweisungen, die Sie erhalten.

- Ersetzen Sie nasse Kleidung durch trockene. (Bedecken Sie den Verunglückten mit einer Decke).

- Bringen Sie in unmittelbarer Nähe des Pools eine Tafel mit allen Notrufnummern an: Feuerwehr, Rotes Kreuz, Arzt, Notarzt usw.) und lernen Sie diese Nummern auswendig.

I PRESCRIZIONI DI SICUREZZA

⚠ **ATTENZIONE:**

• "LA NON OSSERVANZA DELLE ISTRUZIONI DI MANUTENZIONE PUÒ PROVOCARE GRAVI RISCHI PER LA SALUTE, IN PARTICO-LARE PER I BAMBINI."

• Prima di procedere al montaggio leggere attentamente le seguenti istruzioni.

• Per sicurezza, non installare mai la piscina su balconi nè terrazze.

• **Importante:** Collocare la piscina nelle vicinanze di un punto di scarico, onde evitare eventuali allagamenti in caso di rottura. Pensate alla vostra piscina come ad una grossa diga. Se la piscina non è ben livellata, la pressione potrebbe provocare la rottura della parete con fuoriuscita di tutta l'acqua in essa contenuta. Tale volume d'acqua potrebbe causare gravi danni al suolo e pure alle persone che si trovano nei pressi della piscina.

• Questa piscina è stata progettata per i bambini.

• Non tuffarsi mai a capofitto nella piscina.

• Non utilizzare la piscina di notte oppure in mancanza di visibilità.

• Non utilizzare mai la piscina sotto gli effetti di bevande alcoliche, medicinali, oppure droghe.

• Non permettere eventuali liti nè la pratica di giochi bruschi in piscina.

• Non nuotare mai fra la parete della piscina e la scaletta (rischio di restare intrappolati).
• Non fare mai entrare un animale (cane, gatto, ecc…) nella piscina.
• Non manipolare mai il depuratore con il corpo bagnato o su un pavimento umido (pericolo di elettrocuzione).

Conservare queste istruzioni per future consultazioni.

PER OGNI VOSTRA EVENTUALE OCCORRENZA,... INTERPELLA-TECI!

PER INFORMAZIONI,TELEFONO:

Tel.: (39) 800 781 592

e-mail: samuel@gre.es

web: www.gre.es

SUIZZERA, NUMERO VERDE: 0 800/563 820

NORMATIVA DI SICUREZZA

La sicurezza dei bambini dipende da voi. Il rischio è massimo quando sono minori di 5 anni. Un incidente non capita solo agli altri! Prevenite i possibili incidenti!

Vigilare ed agire:

- Vigilare i bambini da vicino e costantemente. Scegliere un responsabile per la sicurezza ed aumentare la vigilanza quando vi sono molti bagnanti in piscina.

- Prevedere un attrezzatura salvagente per coloro che non sanno nuotare.

- Insegnare ai propri bimbi a nuotare prima possibile.

- Bagnarsi la nuca, le braccia e le gambe prima di tuffarsi in acqua.

- Imparare le nozioni di pronto soccorso per aiutare urgentemente i bambini.

- Vietare i tuffi e i salti in presenza dei bambini, così come le corse e i giochi bruschi intorno alla piscina.

- Non permettere l'accesso in piscina senza salvagente o bracciali ai bambini che non sanno nuotare e che non sono accompagnati da un adulto in acqua.

- Non lasciare giocattoli intorno o dentro la piscina se essa non è vigilata.

- Tenere sempre l'acqua pulita e disinfettata.

- Conservare i prodotti di trattamento dell'acqua fuori dalla portata dei bambini.

Prevedere:

- Alcune attrezzature che possono contribuire alla sicurezza, ma senza sostituirle in nessun caso alla vigilanza di un adulto.

- Recinto o recinzione di protezione il cui accesso si possa tenere chiuso.

- Copertura di protezione manuale o automatica correttamente montata e fissata.

- Rilevatore elettronico di caduta in piscina (allarme).

- Telefono accessibile nelle vicinanze della piscina (portatile o no).

- Galleggiante e pertica nelle vicinanze della piscina.

In caso di incidente:

- Togliere il bambino dall'acqua il più presto possibile.

- Chiedere aiuto tempestivamente e seguire i consigli eventualmente comunicati.

- Cambiare i vestiti bagnati con dei vestiti asciutti (coprire l'infortunato con una coperta).

- Memorizzare ed appendere un cartello nelle vicinanze della piscina con i telefoni del Pronto Soccorso, Pompieri, Croce Rossa, Emergenza, ecc..

NL PRAKTISCHE WENKEN VOOR DE VEILIGHEID

⚠ **OPGELET:**

• "HET FEIT NIET DE ONDER-HOUDSPLICHTEN TE RESPECTEREN KAN ERNSTIGE RISICO´S VOOR DE GEZONDHEID OPLEVEREN, IN HET BIJZON-DER VOOR KINDEREN."

• Lees eerst aandachtig de volgende instructies door, voordat U met de montage begint.

• Installeer het zwembad voor de veiligheid niet op balkons of terrassen.

• **Belangrijk:** Plaats het zwembad op een plek dichtbij een afwateringspunt, zodat er zich bij geval van breuk geen overstromingen kunnen voordoen. Denk aan Uw zwembad alsof het een grote vijver is. Als het zwembad gedenivelleerd ligt, kan de druk een breuk in de wand veroorzaken, zodat al het water weg zal lopen. Deze enorme hoeveelheid aan water kan belangrijke schade teweegbrengen aan het terrein en zelfs letsel aan de personen, die zich in de omgeving van het zwembad bevinden.

• Dit zwembad is ontworpen voor kinderen.

• Nooit in het zwembad duiken.

• Geen gebruik maken van het zwembad bij nacht of bij gebrek aan zicht.

• Geen gebruik maken van het zwembad als men onder invloed is van alcoholische dranken, medicijnen of drugs.

• Geen ruzies of bruuske spelletjes veroorloven in het zwembad.

• Nooit zwemmen tussen de wand van het zwembad en de trap.(Risico in de knel te komen).

• Nooit een dier (hond, kat, enz.) in het zwembad laten zwemmen.

• Nooit aan de zuiveringsinstallatie werken als uw lichaam of de grond nat is (elektrokutie).

Bewaar deze instructies voor toekomstige raadplegingen.

MOCHT U EEN PROBLEEM HEBBEN, ... ¡RAADPLEEG ONS!

TELEFOONNUMMER VOOR ADVIES:

Nederlands:Tel.: (31) 0800 022 33 04

Belgïe: Tel.: (32)0800 10 211

e-mail: samuel@gre.es

web: www.gre.es

NORMATIEF VOOR DE VEILIGHEID

De veiligheid voor uw kinderen hangt van uzelf af ! Het hoogste risico lopen de kinderen van beneden de 5 jaar. Een ongeluk kan niet alleen anderen overkomen ! Voorkom mogelijke ongelukken !

Opletten en handelen:

- Houd de kinderen van dichtbij en constant in de gaten. Zoek een verantwoordelijk persoon voor de veiligheid en verscherp het toezicht wanneer er zich vele baders in het zwembad bevinden.

- Beschik over een uitrusting van zwembanden en zwemvesten voor hen die niet kunnen zwemmen.

- Leer uw kinderen zo spoedig mogelijk zwemmen.

- Maak nek, armen en benen nat voor het water in te gaan.

- Wees op de hoogte van EHBO om urgent kinderen bij te staan.

- Verbied duiken en springen in de aanwezigheid van kinderen, evenals rennen en wilde spelletjes rondom het zwembad.

- Sta - zonder zwemvest of armbandjes - de toegang tot het zwembad niet toe aan kinderen die niet kunnen zwemmen en die in het water niet vergezeld zijn door een volwassene.

- Laat geen speelgoed achter rondom en binnenin het zwembad zonder dat daarop gelet wordt.

- Houd het water voortdurend schoon en gedesinfecteerd.

- Bewaar de producten voor de behandeling van het water buiten het bereik van de kinderen.

Preventie:

- Sommige uitrustingen kunnen aan de veiligheid bijdragen, alhoewel zij in geen enkel geval de waakzaamheid van een volwassene kunnen vervangen.

- Een omheining of een beveiligingsafrastering waarvan de toegang gesloten kan blijven.

- Protectiedek met automatische of handbediening, op de juiste manier geplaatst en vastgezet.

- Een electronische detector voor een val in het zwembad (alarm).

- Een toegankelijke telefoon dichtbij het zwembad (draagbaar of niet).

- Vlotter en polstok dichtbij het zwembad.

In geval van ongeluk:

- Het kind zo snel mogelijk uit het water halen.

- Onmiddellijk hulp inroepen en de raadgevingen van de informatie opvolgen.

- De natte kleding verwisselen voor droge kleren (de verongelukte met een deken bedekken).

- De telefoonnummers memoriseren en een bord dichtbij het zwembad plaatsen met de nummers van EHBO, Rode Kruis, Arts, Urgente Dienst, enz.

P CONSELHOS DE SEGURANÇA

⚠ **ATENÇÃO:**

• "NÃO RESPEITAR AS INSTRUÇÕES DE MANUTENÇÃO PODE POR GRAVEMENTE EM PERIGO A SAÚDE, ESPECIALMENTE A DAS CRIANÇAS."

• Antes da montagem, ler com atenção as instruções dadas a seguir.

• Por razões de segurança, nunca instalar a piscina numa varanda ou num terraço.

• **Importante:** Colocar a piscina num lugar próximo a um desaguadoiro, para evitar inundações se a piscina se partir. A piscina é como uma pequena barragem; se estiver desnivelada, a pressão pode partir a parede e nesse caso toda a agua poderia sair. Um volume de agua tão importante pode provocar danos importantes no terreno e também às pessoas que se encontrarem ao pé da piscina.

• Esta piscina foi concebida para as crianças.

• Nunca tirar-se de cabeça para a piscina.

• Não utilizar a piscina de noite ou quando houver pouca visibilidade.

• Não utilizar a piscina debaixo do efeito de bebidas alcoólicas, medicamentos ou drogas.

• Não permitir brigas ou jogos violentos na piscina.

• Não nadar nunca entre a parede da piscina e a escada (risco de ficar entalado).

• Não deixar nunca um animal (cão, gato, ou outro) tomar banho na piscina.

• Nunca manipule o depurador se estiver com o corpo molhado ou se ou chão estiver molhado (risco de electrocussão).

Guardar estas instruções para futuras consultas.

EM CASO DE PROBLEMA,... ¡CONSULTAR-NOS!

TELEFONE DE CONSULTA:

Tel.: (34) 946 741 844

Fax: (34) 946 741 708

e-mail: gre@gre.es

web: www.gre.es

NORMATIVA DE SEGURANÇA

A segurança dos seus filhos depende de si. O risco é máximo quando são menores de 5 anos. Os acidentes não passam só aos outros. Evite os possíveis acidentes.

Vigiar e actuar:

- Vigie as crianças de perto e constantemente. Ponha uma pessoa responsável da segurança e aumente a vigilância quando há muitas pessoas na piscina.

- Ponha um equipamento de flutuação para os que não sabem nadar.

- Ensine a nadar aos pequenos o mais cedo possível.

- Molhe a nuca, os braços e as pernas antes de entrar na água.

- Aprenda primeiros auxílios para atender urgentemente as crianças.

- Proíba o mergulho e os saltos em presença das crianças, assim como correr e os jogos bruscos ao pé da piscina.

- Proíba o acesso à piscina sem colete ou braceletes às crianças que não sabem nadar e que não estão acompanhadas por um adulto na água.

- Não deixe brinquedos à volta nem dentro da piscina se estiver sem vigilância.

- Mantenha permanentemente a água limpa e desinfectada.

- Guarde os produtos de tratamento da água fora do alcance das crianças.

Prever:

- Equipamentos que possam contribuir à segurança, sem os substituir nunca pela vigilância de um adulto.

- Uma vala de protecção cujo acesso possa estar fechado.

- Coberta de protecção manual ou automática correctamente colocada e fixada.

- Detector electrónico de queda na piscina (alarme).

- Telefone acessível ao pé da piscina (portátil ou fixo).

- Bóia e vara ao pé da piscina.

Em caso de acidente:

- Tirar a criança da água o mais rapidamente possível.

- Pedir imediatamente socorro e seguir os conselhos que lhe forem comunicados.

- Tirar a roupa molhada e vestir roupa seca (cobrir o acidentado com uma manta).

- Memorizar e afixar um cartaz ao pé da piscina com os telefones de primeiros auxílios: Bombeiros, Cruz Vermelha, Médico, Urgências, etc.

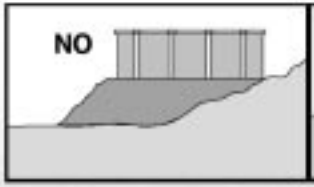

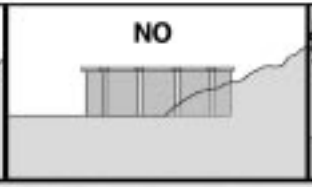

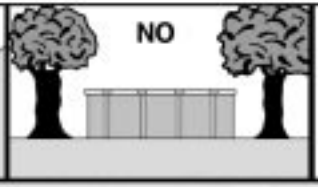

check that the site is absolutely level: correct any unevenness before assembling the pool. if the area is slanted, always take out earth from the higher part, rather than filling in lower parts.

comprobar si el suelo está perfectamente nivelado: corregir las zonas con desnivel antes de montar la piscina.nunca rellenar el terreno, siempre vaciar para nivelarlo.

verifier que le sol soit totalement plat: corriger les zones denivelees avant de monter la piscine. pour mettre le terrain de niveau n'ajoutez pas de terre dans la partie basse, creusez sur la partie haute.

stellen sie sicher, daß der untergrund vollkommen eben ist und ausreichende festigkeit aufweist berichtigen sie den boden vor dem aufbau des beckens. in diesem fall solte den boden nicht gefüllt, sondern ausgeräumt werden.

controllare che il suolo sia perfettamente spianato: correggere eventualmente le zone non ancora spianate prima di procedere al montaggio della piscina.per livellare il terreno mai terrapienare ma invece sterrare sempre.

nagaan of de grond volleding genivelleerd is. voordat het zwembad wordt gemonteerd moeten de hobbelige plekken van het terrein worden gecorrigeerd. vul nooit het terrein bij, altijd eerst ledigen voor het nivelleren daarvan.

verificar se o chão está totalmente nivelado.corrigir as zonas com desnível antes de montar a piscina. nunca encher o terreno, esvaziar e nivelar depois.

INSTRUCTIONS

PARTE 2

- GB PREPARATION OF THE SITE
- E PREPARACION DEL TERRENO
- F PRÈPARATION DU TERRAIN
- D VORBEREITUNG DES BODENS
- I PREPARAZIONE DEL TERRENO
- NL BEREIDING VAN HET TERREIN
- P PREPARAÇÃO DO TERRENO

gre

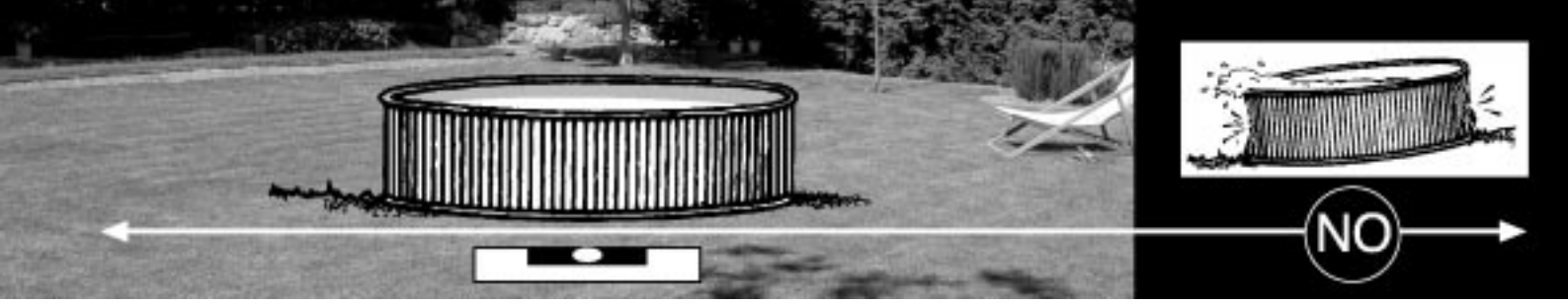

GB Our swimming pools are made to be fit out on the floor. They are for an outdoor children and family use.The place selected has to be located next to a water intake and drainage.If the pool is not properly levelled, the pressure inside could tear the wall and all the water would pour out (inundation). The ground should be flat without holes or sharp objects. It should be a sunny area without trees, which could shed their leaves into the pool. Remove grass and roots which when growing could damage the liner.

E Nuestras piscinas están diseñadas para ser instaladas sobre la superficie del suelo. Son para niños y su uso familiar al aire libre. El lugar escogido debe estar cerca de una toma para el agua y de un desagüe. Si la piscina está desnivelada, la presión puede hacer que la pared se rompa y que salga todo el agua(inundación).El suelo debe ser llano, sin agujeros ni objetos punzantes. Que sea una zona soleada y sin árboles que ensucien con sus hojas la piscina. Eliminar hierbas y raices que al crecer perforarán la bolsa (LINER).

F Nos piscines soint conçues pour être installées sur le sol. Elles sont destinées aux enfants et à un usage familial en plein air. L´emplacement choisi doit se situer prés d´ine arrivée et d´une évacuation d´eau. Si la piscine n'est pas de niveau, la pression peut entraîner la rupture de la paroi et par voie de conséquence l'écoulement de l'eau (inondation). Le terrain doit être plat, sans trous ni bosses, ensoleillé sans arbres, pour éviter de remplir de feuilles la piscine.Retirer la végétation (herbes,racines) qui en poussant pourrait percer la gaine (LINER).

D Unsere Schwimmbäder sind zur Aufstellung auf der Bodenfläche ausgelegt.Sie sind für Kinder und Familien im Freienvorgesehen. Der gewählte Aufstellort muss sich in unmittelbarer Nähe eines Wasseranschlusses oder eines Wasserabflusses befinden. Der Boden muß eben, ohne Löcher oder spitzen Gegenständen sein. Stellen Sie sicher daß er eine ausreichende Festigkeit aufweist. Es sollte eine sonnige Zone sein, ohne Bäume, die mit Ihren Blättern das Schwimmbecken verschmutzten könnten.Gras und Wurzeln, die die Folie (LINER) beschädigen können, beseitigen.Wählen Sie bitte deshalb den Standort für Ihr Schwimmbecken derart aus, daß das bei einem Unfall oder Beckenbruch auslaufende Wasser ungehindert abfliessen kann, um Schäden für Menschen, Tiere, Gebäude oder Grundstücke zu vermeiden.

I Le nostre piscine sono progettate per essere installate sul piano di calpestio.Sono per bambini e per l'uso familiare all'aria aperta. Il luogo prescelto deve essere nelle vicinanze di una presa per l'acqua e di uno scolo.Il suolo deve essere spianato, senza buchi nè oggetti pungenti. L'installazione verrà fatta in una zona soleggiata, priva di alberi che potrebbero sporcare la piscina con le loro foglie. Eliminare erbe e radici che con la loro crescita potrebbero forare il LINER.Se la piscina non è ben livellata, la pressione potrebbe provocare la rottura della parete con fuoriuscita di tutta l'acqua in essa contenuta.

NL Onze zwembaden zijn ontworpen voor hun installatie op het grondoppervlak.Zij zijn bestemdvoor het gebruik in de open lucht voor kinderen en het hele gezin. De uitgekozen plaats dient zich in de nabijheid van een wateraansluiting en eenwaterafvoer te bevinden. De grond moet vlak zijn, zonder gaten of scherp uitstekende voorwerpen. Bij voorkeur een zonnige plek, liefst zonderbomen, waarvan de bladeren het zwembad kunnen vervuilen. Verwijder groeiend onkruid wortels, waardoor gaten in het dek (LINER) kunnen worden aangebracht. Als het zwembad gedenivelleerd ligt, kan de druk een breuk in de wand veroorzaken, zodat al het water weg zal lopen.

P As nossas piscinas estão concebidas para serem instaladas sobre o solo. São específicas para crianças, para serem utilizadas no exterior. O lugar escolhido deve de estar próximo de uma tomada de água e de um despejo. O chão tem que ser plano, sem buracos nem objectos pontiagudos. O lugar deve de ser soalhado e sem árvores para evitar a caída de folhas na piscina. Eliminar as ervas e as raízes que podem perfurar a bolsa (LINER) quando crescerem. Se estiver desnivelada, a pressão pode partir a parede e nesse caso toda a agua poderia sair.

	KIT PR 552-452-352			KIT PR 455 355		KIT PR ESP 455 355		KIT PR 460 ER
LI 006	1			1		1		1
CH 003	1			1		1		1
PF 001	30	24	20	24	20	28	22	28
MC 002	62	50	42	50	42	60	48	60
PR 007	-			-		42	33	42
PL 005	1			1		1		1
TN 004	28			28		28		28
FILTRO SILEX	AR130			-		-		-
FILTRO CARTUCHO	-			AR 125		AR 125		AR 124
ESCALERA	AR110			AR110		AR110		AR110
m³ — ø	5,5	4,6	3,5	4,6	3,5	4,6	3,5	4,6
m³ — ↕	1,1	1,1	1,1	1,1	1,1	1,1	1,1	1,1
m³ — m³	26,1	18,2	10,5	18,27	10,58	18,27	10,58	18,27

We reserve to change all of part of the articles or contents of this document, without prior notice.

Nos reservamos el derecho de cambiar total o parcialmente las características de nuestros artículos o contenido de este documento sin previo aviso.

Nous nous réservons le droit de modifier totalement oru en partie les caracteristiques de nos articles ou le contenu de ce document san pré avis.

Wir behalten uns das recht vor die eigenschaften unserer produkte oder den inhalt diese prospektes teilweise oder wollstanding, ohne vorherige benachichtigung su andern.

Ci riservamo il diritto di cambiare totalemente o parzialmente le caratteristiche tecniche dei nostri prodotti ed il contenuto di questo documento senza nessum preavviso.

Wij behouden ons het recht voor geheel of gedeeltelijk de kenmerken van onze artikelen of de inhouk van deze handleiding zonder voorafgaand bericht te wijzigen.

Reservamo-nos no dereito de alterar, total ou parcialmente as caracteristicas os nossos artigos ou o conteúdo deste documento sem aviso prévio.

PARTE 3

INSTRUCTIONS

gre

- GB COMPONENTS
- E COMPONENTES
- F ELEMENTS
- D BESTANDTEILE
- I COMPONENTI
- NL ONDERDELEN
- P COMPONENTES

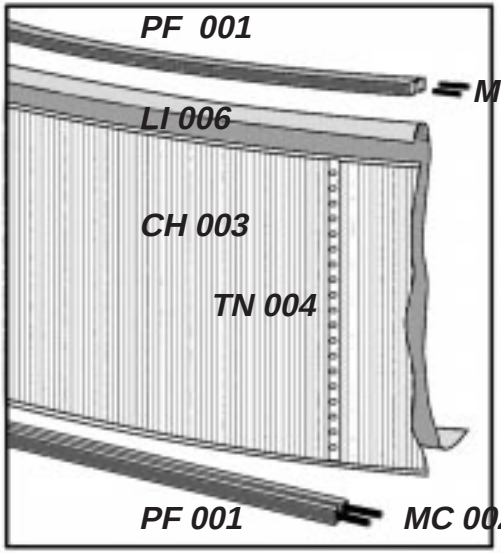
PF 001
MC 002
LI 006
CH 003
TN 004
PF 001
MC 002

TN 004

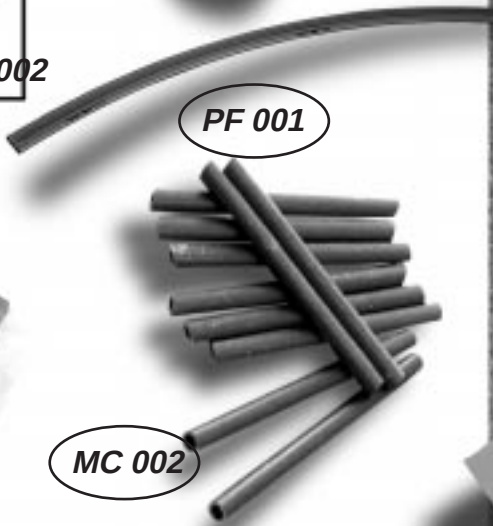
PF 001
MC 002

LI 006

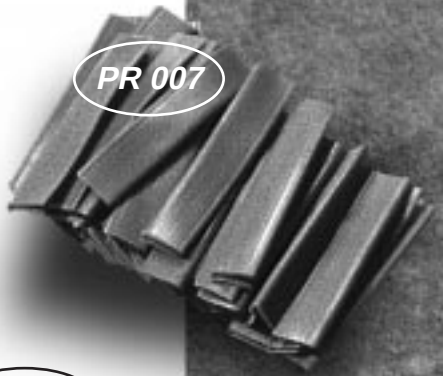
PR 007

CH 003
PL 005

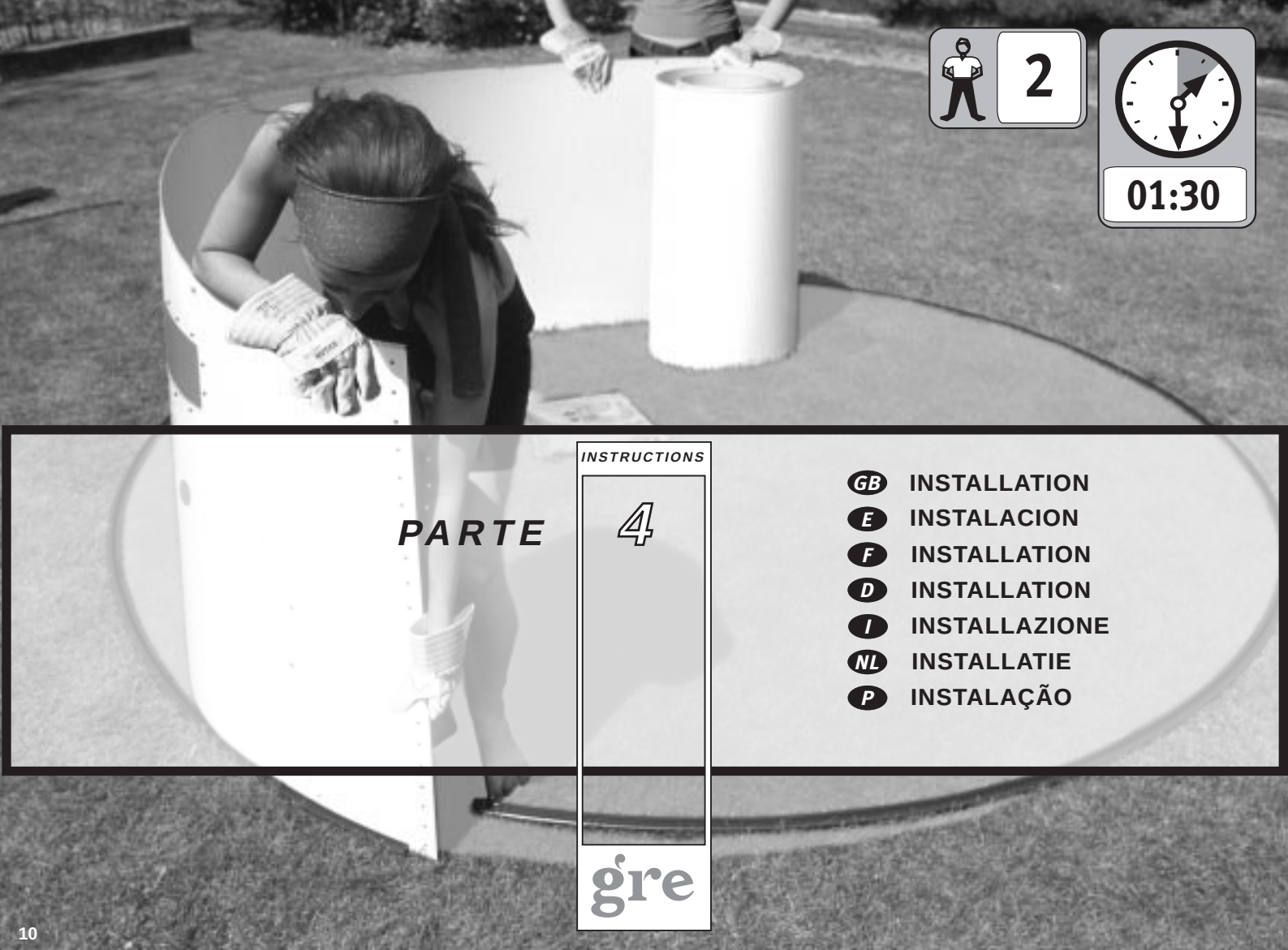

PARTE 4

GB INSTALLATION
E INSTALACION
F INSTALLATION
D INSTALLATION
I INSTALLAZIONE
NL INSTALLATIE
P INSTALAÇÃO

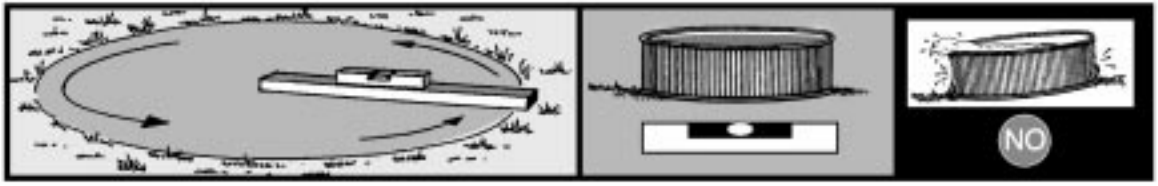

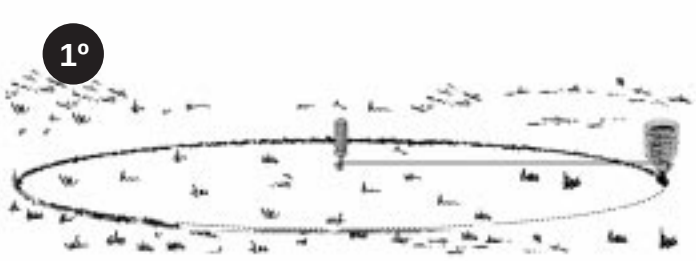

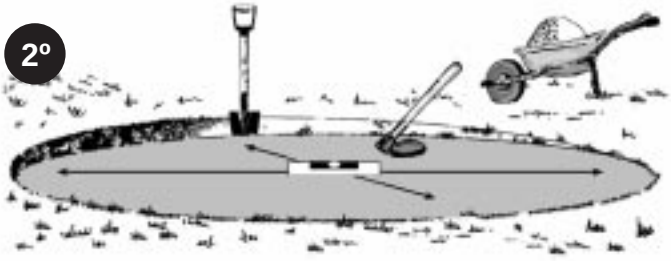

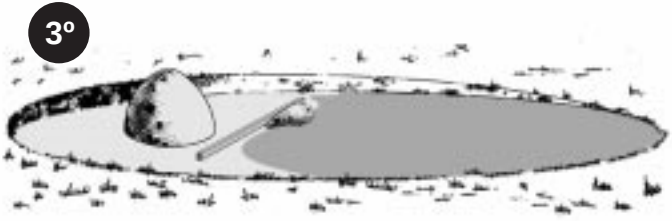

Tool necessary (not included)
Herramienta necesaria (no incluida)
Outil nécessaire (n'est pas compris)
Erforderliches werkzeug (nicht eingeschlossen)
Utensile necessario (non compreso)
Benodigd gereedschap (niet inbegrepen).
Ferramenta necessária (não está incluída)

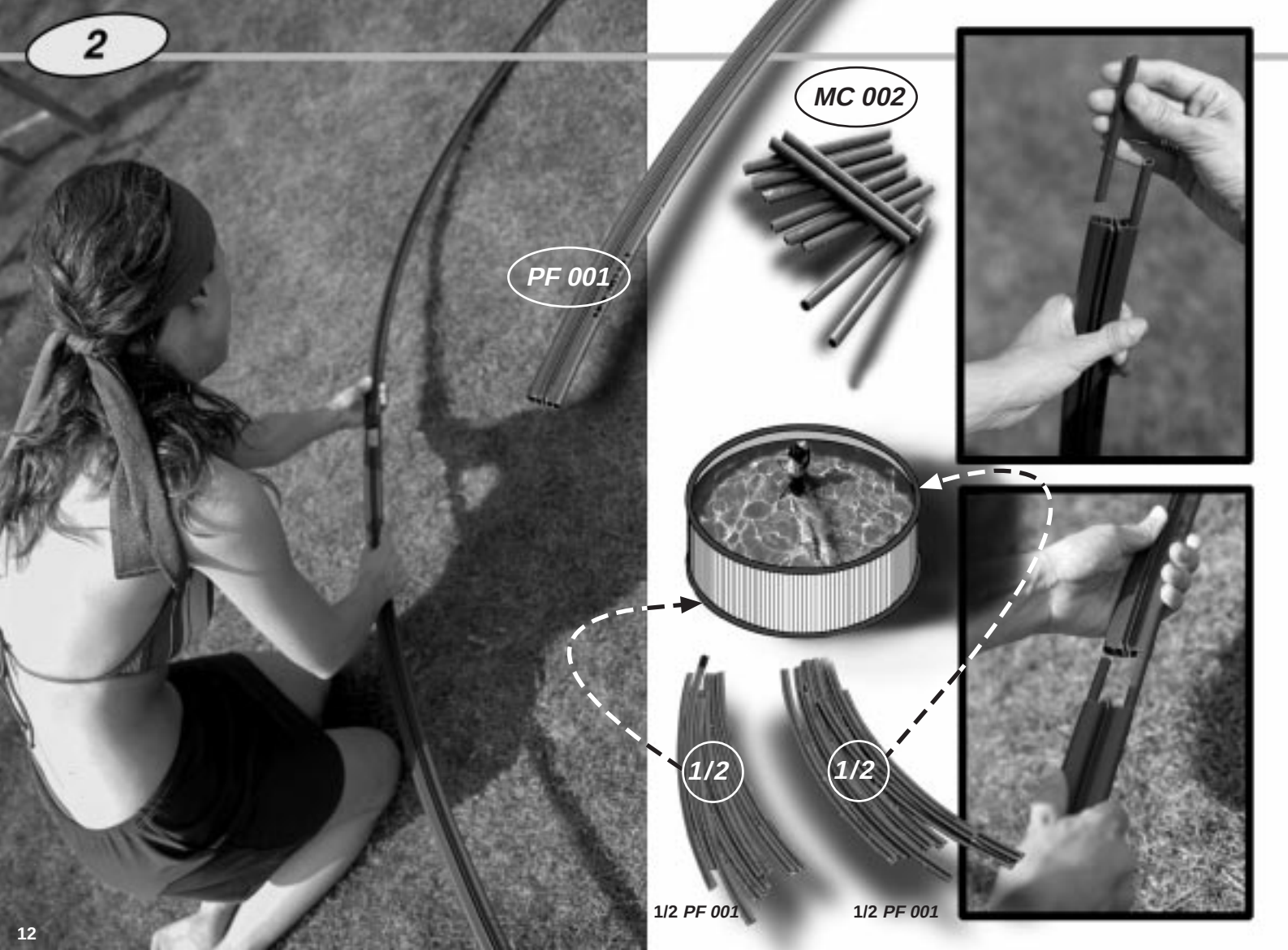
2
PF 001
MC 002
1/2
1/2
1/2 PF 001
1/2 PF 001

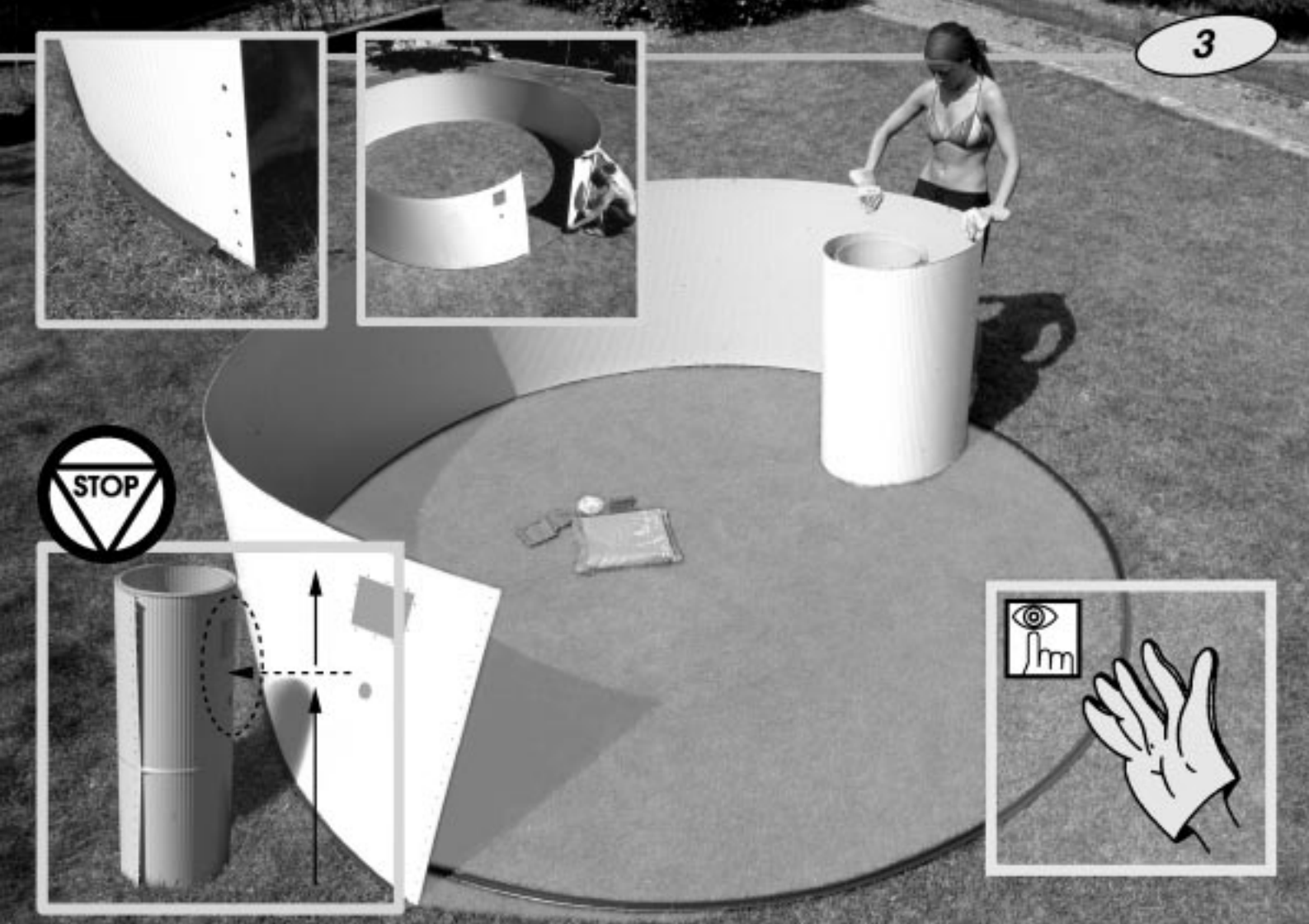

NO KITPR460ER

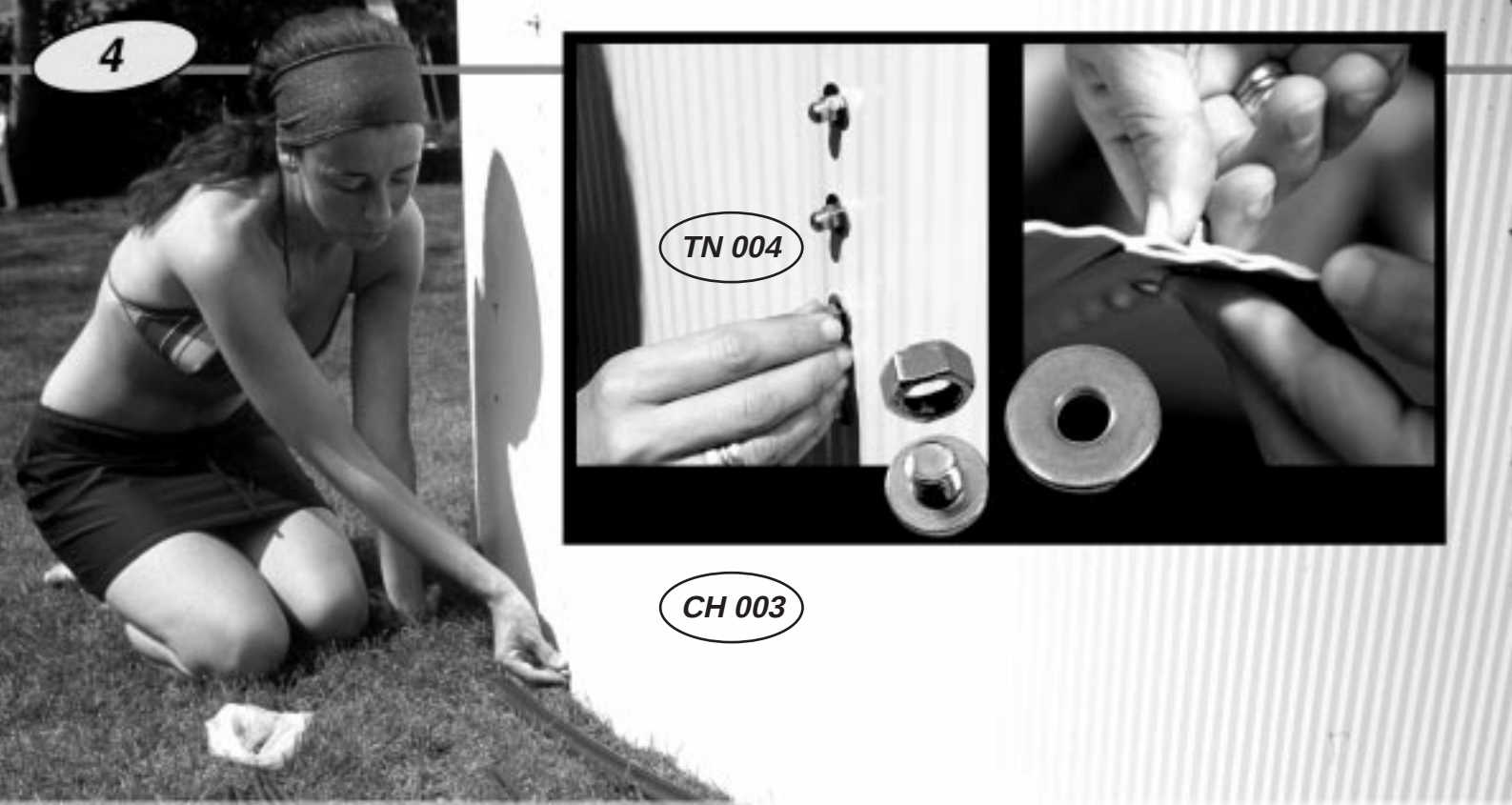

With the sheet joined up, check that all the sections are well seated to cut the lower closing section to the right length

Unida la chapa, comprobar que todos los perfiles estan bien encajados, para poder cortar el perfil inferior de cierre al tamaño necesario

La tôle assemblée, vérifier que tous les profilés soient bien encastrés pour couper le profile inferieur de fermeture a la dimension necessaire

Nachdem sie die beiden wandenden zusammengeschraubt haben, kontrollieren sie, daß alle profile und verbindungsstücke gut zusammengefügt sind nun können sie das untere profil auf die erforderliche länge zuschneiden.

Una volta unita la lamiera, controllare che tutti i profilati siano perfettamente incastrati per il taglio del profilato inferiore di chiusura nella dimensione giusta

Wanneer de plaat reeds is verbonden, nakijken of alle dwarsprofielen en de verbindingsonderdelen goed in elkaar zijn gepast zodat het onder-sluitingsprofiel op de juiste maat kan worden afgezaagd.

Depois de juntar a chapa, comprovar que todos os perfis e as peças de junção estão bem unidos para cortar o perfil interior de fecho ao tamanho adequado

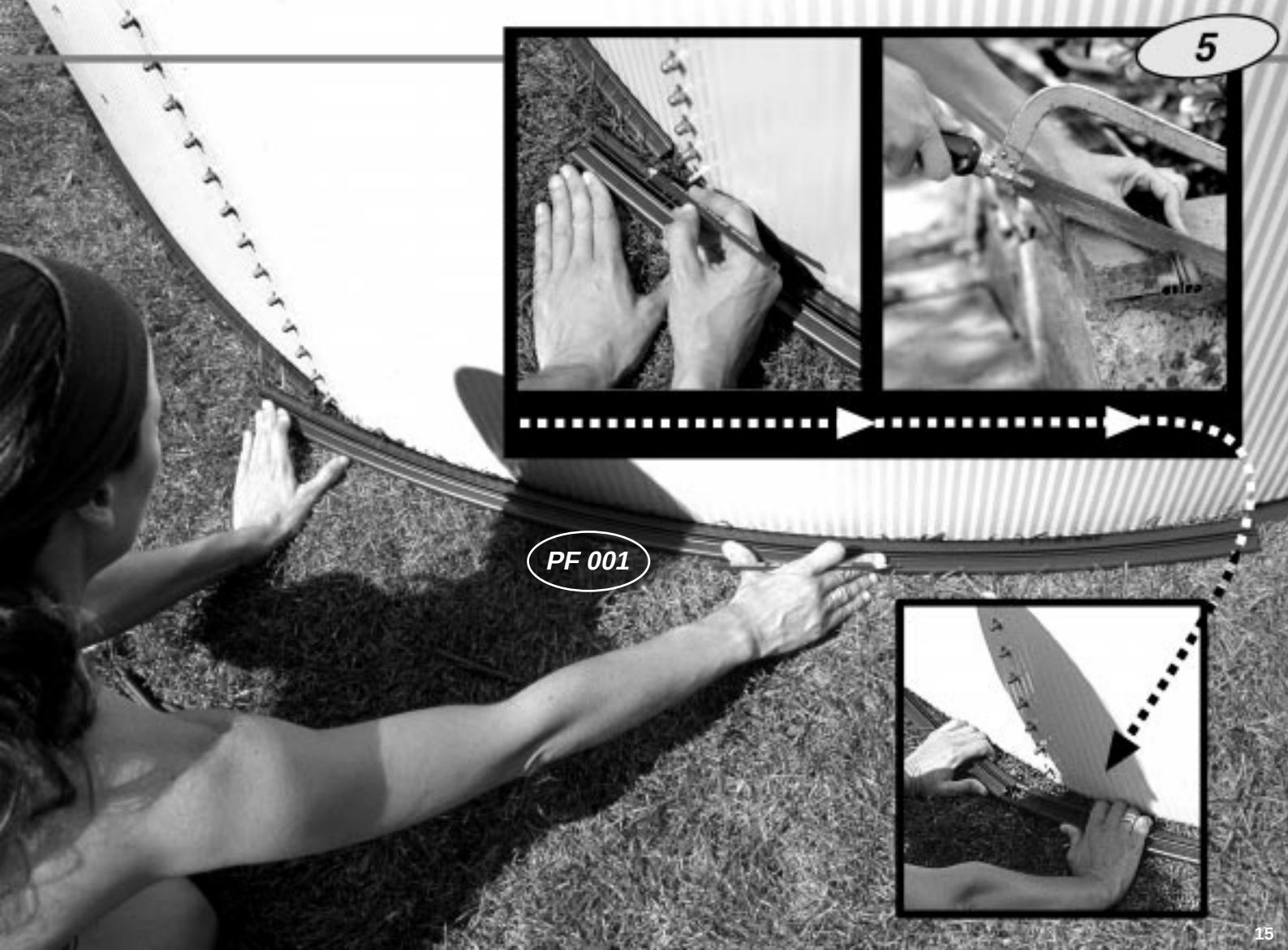
5
PF 001

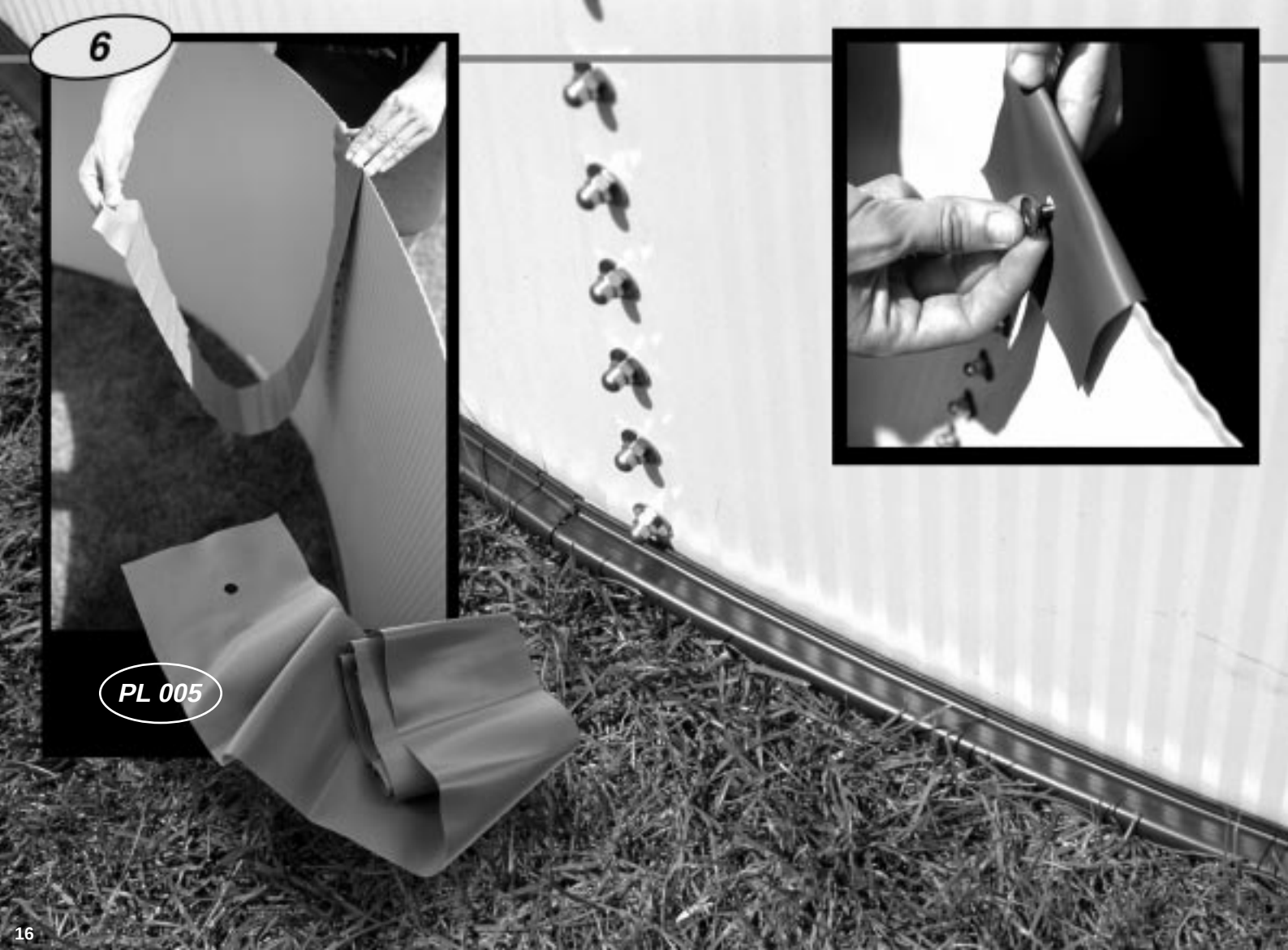
6
PL 005

PL 005

LI 006

CH 003

Important: The liner used in the manufacture of all our pools has been designed for exposure to heat and ultraviolet rays for a considerable period of time. However, under certain climatic conditions and use, the qualities of the liner may vary slightly.

Belangrijk: De liner, welke gebruikt wordt bij de vervaardiging van al onze zwembaden is zodanig ontwikkeld, dat deze gedurende een lange periode bestand is tegen warmte en ultraviolette stralen. Dat is de reden, waarom bij zekere klimaats- en gebruiksomstandigheden de kwaliteiten van de liner kunnen variëren.

Importante: El liner utilizado para la fabricación de todas nuestras piscinas, está desarrollado para ser expuesto al calor y rayos ultravioleta un largo período de tiempo. Por lo tanto, bajo ciertas condiciones de clima y de uso, las cualidades del liner pueden variar ligeramente.

Importante: O liner utilizado para a fabricação das nossas piscinas está concebido para ser exposto ao calor e aos raios ultravioleta durante muito tempo. Porém, em certas condições climáticas e de uso, as qualidades do material podem variar.

Important: Le liner utilisé pour la fabrication de toutes nos piscines est conçu pour être exposé durant une longue période à la chaleur ou aux rayons ultra-violet. Cependant, sous certaines conditions climatiques et d'utilisation, les qualités du liner peuvent légèrement varier.

• **Wichtig:** Wählen Sie bitte deshalb den Standort für Ihr Schwimmbecken derart aus, daß das bei einem Unfall oder Beckenbruch auslaufende Wasser ungehindert abfliessen kann, um Schäden für Menschen, Tiere, Gebäude oder Grundstücke zu vermeiden.

Importante: Il liner adoperato per la costruzione di tutte le piscine di nostra produzione è stato concepito per essere esposto al calore ed ai raggi ultravioletti per lungo tempo.Nonostante cio, sotto determinate condizioni climatiche e d'uso, le caratteristiche del liner possono variare leggermente.

8
KITS PR 455-355 ESP Y KIT PR 460 ER
PR 007
KITS PR 552-452-352-455-355
PF 001

9

Fill up the pool with 2 cm of water. Remove the creases from the bottom liner. Check the water spread uniformly on the pool bottom. If the water only accumulates in a part, that means the ground is not levelled properly. In that case, empty the water, level the ground and start the procedure again.

Llenar la piscina con 2 cm de agua. Quitar las arrugas del fondo. Comprobar que el agua se reparta en el fondo de manera uniforme. Si el agua se acumula solo en una parte el terreno está desnivelado. En éste caso vaciar la piscina, nivelar el terreno y volver a empezar.

Remplir la piscine avec 2 cm d'eau. Enlever les plis sur le fond du liner. Vérifier que l'eau se répartisse de manière uniforme dans le fond de la piscine. Si l'eau s'accumule seulement dans une partie, c'est que le terrain n'est pas plat ni horizontal.Dans ce cas, vider l'eau, niveler le terrain et recommencer.

Füllen Sie das Schwimmbad mit 2 cm Wasser und glätten Sie den Boden von etwa vorhandenen Falten. Stellen Sie sicher, dass sich das Wasser gleichmäßig auf dem Boden verteilt. Sammelt es sich nur auf einer Seite, dann ist der Untergrund nicht einwandfrei nivelliert. Ist das der Fall, Wasser ablassen und neu beginnen.

Riempire la piscina di 2 cm d'acqua. Stendere le grinze sul fondo. Verificare che l'acqua si distribuisca in modo uniforme sul fondo. Se tende ad accumularsi in un punto, significache il terreno non è a livello.In tal caso svuotare la piscina, livellare il terreno e cominciare daccapo.

Het zwembad vullen met 2 cm. water. De vouwen op de bodem verwijderen. Er op letten dat het water gelijkmatig over de bodem wordt verdeeld. Als het water slechts naar één kant toestroomt dan is dat een teken dat het terrein gedenivelleerd is. In dit geval het zwembad legen, het terrein nivelleren en opnieuw beginnen.

Encher a piscina com 2 cm de água. Tirar as rugas do fundo. Verificar se a água está bem distribuída pelo fundo de um modo uniforme. Se a água ficar acumulada só numa parte o terreno está desnivelado. Nesse caso despejar, nivelar o terreno e voltar a começar.

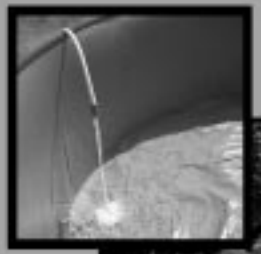

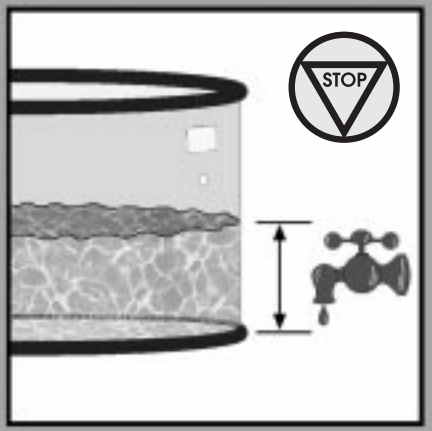

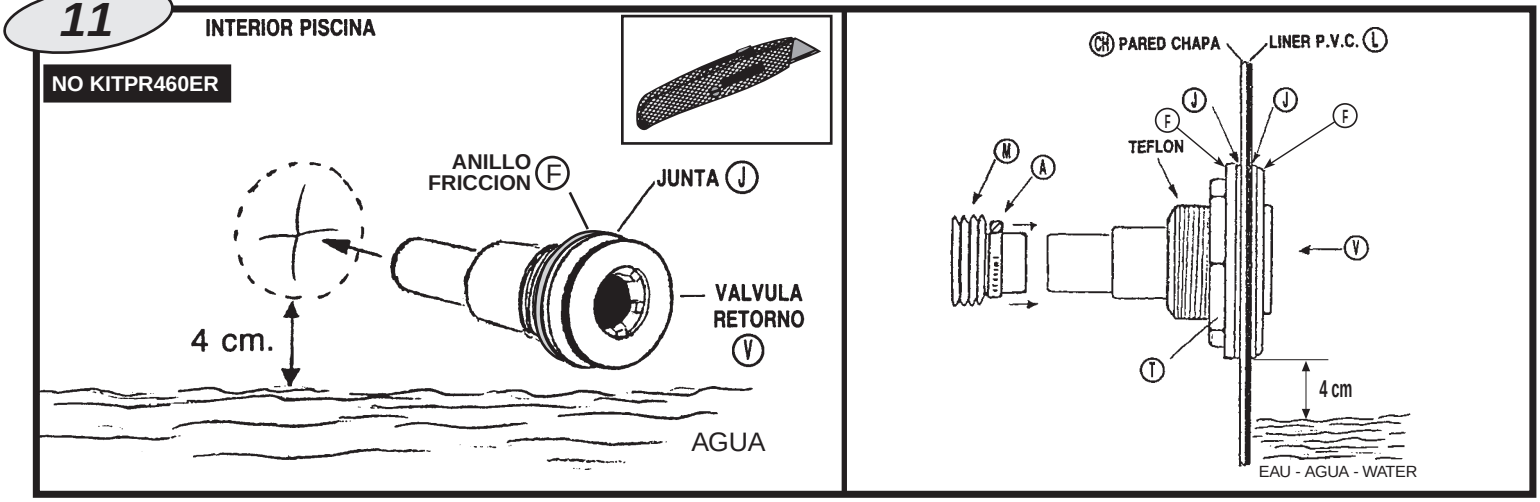

GB

FITTING THE RETURN VALVE (V): (IMPELLER NOZZLE: V)
This valve is located at the bottom of the pool wall, and water is returned to the pool through it after treatment in the treatment unit. Start pouring water into the pool through a garden hose, and stop 4 cm. below the bottom of the valve hole. Mark the posititon of the hole on the liner with a felt pen and make a cross-shaped cut in the centre of the mark with a stanley knife or similar. Do not cut beyond the edge of the hole. Place inside the pool through the cut, with a seal (J) and a friction ring (F). Cut the protruding part of the liner. Fit the other seal (J) and the other friction ring (F) and tighten firmly with the nut (T). Insert the return hose (M) which goes from the outlet of the treatment unit to the return valve (V), and secure it with the clamp (A).

E

COLOCACION DE LA VALVULA DE RETORNO (V): (BOQUILLA DE IMPULSION V):
Es una válvula situada en la parte inferior de la pared de la piscina, por donde retorna el agua depurada procedente de la depuradora. Comenzar a llenar la piscina (con una manguera de jardín), hasta que llegue a 4 cm . por debajo del borde inferior de la válvula . Marcar el orificio en el liner con un rotulador y hacer un corte en cruz en el centro con ayuda de un cúter (cuchilla), sin rebasar el agujero del troquel.Se introduce en el interior de la piscina por el corte, con un anillo de fricción (F) y una junta (J). Cortar el trozo de liner que asomará por el exterior. Colocar la otra junta (J) y el otro anillo de fricción (F) y apretar firmemente con la tuerca (T). Insertar la manguera de retorno (M), que va desde la toma de salida de la depuradora, hasta la válvula de retorno (V) y sujetarla con la abrazadera (A).

F

MONTAGE DE LA VALVE DE REFOULEMENT (V): (BUSE D'IMPULSION: V)
La tôle est munie de 2 perçages, afin d'y fixer le skimmer et la buse de refoulement. BUSE DE REFOULEMENT: elle est install´e sur la t^ole, dans le milleu de la piscine. L'eau provenent de l'epurateur, retourne dans la piscine au travers de cette buse. Commencer le remplissage de la piscine avec un tuyau d'arrosage. Arrêter le remplissage à 4 cm. du bord inférieur du perçage de la buse. Ne pas dépasser le niveau de perçage de la buse. Faire une découpe de 4 cm. en forme de croix dans le liner, au centre du peçage de la buse, à l'aide d'un cutter. ATTENTION, NE PAS DEPASSER LE TROU. Prenez la buse de refoulement (V) puis enfilez dessus tout d'abord une bague friction (F) suivie d'un joint d'etanchéité en caoutchouc (J). Par l'intereur de la piscine faites passer la buse à travers la découpe en forme de croix faite sur le ligner et le perçage sitúe sur la tôle. Le joint (J) doit se situer parfaitement en contact avec le liner pour assurer l'etanchéité. Couper les morceaux de liner sortant à l'extérieur (la coupe doit être nette et ajustée). Par l'exterieur de la piscine enfiler un joint d'étanchéité (J) en le plaçant en contact avec la tôle puis une bague de friction (F). Ajuster l'emsemble des pièces en serrant fermement avec l'ecrou (T). Ce montage doit se mener à bien avec beaucoup de soin, évitant les plis à travers lesquels pourraient se produire des fuites d'eau. Avant de continuer le remplissage de la piscine il faudra installer le toyau de refoulement (M) qui va de la prise de sortie de l'epurateur à la buse de refoulement (V), en le fixant avec deux colliers (A).

D

EINBAU DES RÜCKLAUFVENTIL (V):
Es handelt sich um ein unten an der Beckenwand befindliches Ventil, durch das das geklärte Wasser aus der Filteranlage ins Becken zurückfließt. Befüllen Sie das Becken zunächts bis ca. a cm. Wasser unter dem unteren Rand der Ventilöffnung. Markieren Sie in dem Liner einen zentrierten kreuzförmige Schnitt, und dann mit Hilfe eines Cutters schneiden, ohne den Durchmesser der Öffnung zu überchreiben. HINWEIS: GEWINDE DES RÜCKLAUFVENTILS MIT TEFLON BELEGEN. Durch die Öffnung vom Beckeninnern aus, das Rücklaufventil (V) mit einen Nebendichtungsring (F) und einer Dichtung (J) einführen. Das nach außen überragende Linerstück sauber abschneiden. Außen wird dann die andere Dichtung (J) und Nebendichtungsring (F) angebracht und mit der Mutter (T) fest angezogen. Rücklaufschlauch (M) zwischen dem Ausgang der Filternanlage und dem Rücklaufventil (V) mit den Rohrschellen (A) anbringen.

I

MONTAGGIO DELLA VALVOLA DI RITORNO (V): (UGELLO DI SPINTA V):
Come si può capire dal nome si tratta di una valvola situata nella parte inferiore della parete della piscina, da dove ritorna l'acqua depurata alla piscina proveniente dal depuratore. Inziare il riempimento della piscina con acqua (mediante un idrante da giardino).Non superare il livello della valvola, fermare l'acqua, una volta raggiunti circa i 4 cm. dal bordo inferiore del foro. Procedete a segnare il foro sulla fodera (liner) mediante un pennarello a fare un taglio o croce sul centro servendovi di un cutter senza oltrepassare il foro del prestampato.Si inserisce all'interno della piscina attraverso la fenditura, con una giunta (J) e una rondella di frizione (F). Tagliare il lembo di Liner che sporgerà all'esterno. Posizionare l'altra giunta (JG) e l'altra rondella di frizione (F) e stringere a fondo con il dado (T). Inserire la manica di ritorno (M) che va dall'uscita del depuratore fino alla valvola di ritegno (V) e fissarla con la ghiera (A).

NL

MONTAGE VAN DE TERUGVOERKLEP (V): (MOND AANDRIJVING V):
Dit is een klep, gesitueerd aan de onderkant van de wand van het zwenbad, waardoor het gezuiverde water, afkomsting van de zuiveringsinstallatie weer terugstroomt. Begin het zwembad met water te vullen (met een tuinslang) totop een niveau van 4 cm. onder de benedenrand van de klep. Geef de opening in het dek (de liner) aan met een vilstift en maak in het mideen een kruisvormige insnijding met behulp van een mesje, zonder de geponste opening te overschrijden. ZEER BELANGRIJK: TEFLON (AFDICHTINGSMIDDEL) AANBRENGEN OP DE GEHELE SCHROEFDRAAD VAN DE TERUGVOERKLEP. Wordt via de opening in het zwembad aangebracht met een wrijvingsring (F) en een koppeling (J). Snijd het stuk Liner dat naar buiten uitsteekt af. Breng de andere koppeling (J) en de andere wrijvingsring (F) aan en span ze stevig aan met behulp van de moer (T). Breng de waterslangvoor het terugkerende water (M), die van de uitlaat van de zuiveringsinstallatie naar het terugslagventiel (V) loopt, in en zet haarvast met de klemring (A).

P

MONTAGEM DA VALVULA DÉ EVACUAÇÃO (V): (CANO DE IMPULÇÃO V):
É uma válvula instalada na parte baixa da piscina que permite à agua que vem do purificador de ser evacuada para a piscina. Começar o enchimento da piscina (com uma mangueira). Não ultrapassar o nivel da válvula. Só encher até uma altura de 4 cm. do bordo interior do orificio. Marcar o orificio da coberta com uma esferográgica e cortar desenhando uma cruz no centro com uma lámina, sem ultrapassar o orificio. MUITO IMPORTANTE: COBRIR O PASSO DE ROSCA DA VÁLVULA DE EVACUAÇÃO COM TEFLON. Introduzir no interior da piscina pelo corte, com uma junta (J) e um anel de fricção (F). Cortar o pedaço de liner que sobressai no exterior. Colocar a outra junta (J) e o outro anel de fricção (F) e apertar firmemente com a porca (T). Montar a mangueira de retorno (M) que vai da tomada de saída do purificador até à válvula de retorno (V) e sujeitá-la com a braçadeira (A).

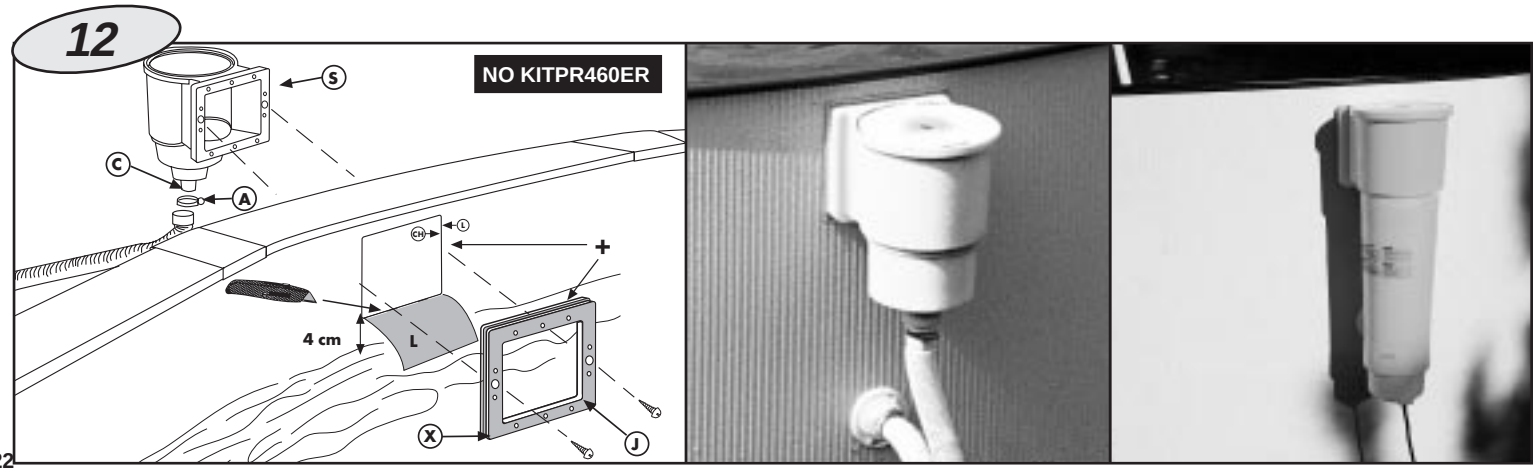

GB

ATTACHING THE SKIMMER BODY (S) TO THE OUTSIDE OF THE POOL:
Fill the pool with water until the level is 4 cm from the bottom of the perforation for the skimmer. Using a Stanley knife, cut the liner (L) inside the pool opposite the perforation. Locate the double seal (J) so that the wall plate and liner are within the groove (X) made for this purpose and fit the two shorter screws into the larger centre holes from the inside of the pool through the double seal and the liner. Screw them into the center holes on the skimmer (S). Cover the connecting bushing (C) and the water treatment unit inlet with Teflon. Screw the connecting bushing (C) tightly to the skimmer, connect one end of the hose to the skimmer connecting bushing (C) using a clamp (A), and fit the other end to the treatment unit inlet. Clamp this end also. **NB.**- Fit Teflon on all water hose connection threads to ensure leak-tightness.

E

FIJACION DEL CUERPO DEL SKIMMER (S) AL EXTERIOR DE LA PISCINA:
Seguir llenando de agua la piscina, hasta que el nivel esté a 4 cm. de la parte inferior del troquel del skimmer. Recorte con un cúter (cuchilla) el liner (L) que se encuentra en el interior de la piscina y ocupa el recuadro del troquel. Situe la junta doble (J) de manera que en su canaladura (X) (canaladura de la junta doble prevista para esto) quede la chapa y el liner. A continuación, colocar los dos tornillos más cortos desde la parte interior de la piscina dentro de los 2 agujeros centrales más grandes (a través de la junta doble y del liner) y atornillar dentro de los agujeros centrales correspondientes al cuerpo del skimmer (S). Cubrir con teflón el manguito de conexión (C) y la toma de entrada del agua de la depuradora. Atornillar fuertemente el manguito de conexión (C) al cuerpo del skimmer y conectar un extremo de la manguera con la ayuda de una abrazadera (A) al manguito de conexión del skimmer (C). Encajar el otro extremo de la manguera a la entrada de la toma de agua de la depuradora y apretar con la ayuda de una abrazadera. **IMPORTANTE** : Poner teflón en todas las roscas de conexión de agua.

F

INSTALLATION DU CORPS DU SKIMMER (S) À L'EXTÉRIEUR DE LA PISCINE:
Continuer a remplir la piscine, jusqu'à ce que le niveau d'eau soit à 4 cm de la partie inférieure du perçage du skimmer. Avec une lame (cuter) découper la liner (L) qui se trouve à l'intérieur de la piscine au format du perçage. Installer le double joint (J) en emboîtant la tôle et le liner dans la rainure (X) du double joint prévu à ctte effet. Ensuite, mettre les 2 plus petites vis depois l'intérieur de la piscine dans les 2 trous centraux plus grands (à travers le double joint et le liner) et visser aux trous centraux correspondants du corps du skimmer (S). Recouvrir le tube de connexion (C) ainsi que la prise d'entrée d'eau de l'epurateur avec du Téflon. Visser fortemont le tube de connexion (C) au corps du skimmer et brancher l'extrémité de tuyau à l'aide d'un collier (A) au tube de connexion du skimmer (C). Emboîter l'autre extrémité du tuyau a l'entrée de la prise d'eau de l'epurateur et serrer à l'aide d'un collier.IMPORTANT: Recouvrir de Téflon tous les filetages de raccord d'eau,pour en garantir l'étanchéité.

D

BEFESTIGUNG DES SKIMMERGEHÄUSES (S) AN DER BECKENWAND:
Pool weiter mit Wasser bis zu einer Höhe von ca. 4 cm. innem am gestanzten Teil des Skimmers befüllen. Schneiden sie mit einen Cutter (Messer) den Liner (L) auf der innem im Pool den Stanzrahmen abdeckt. Plazieren Sie die doppelte Dichtung (J) so, das ihrer Nut (X) (Nut der hierfür vorgesehenen Doppeldichtung) Blech und Liner zu liegen kommen.Drehen Sie dann die kürzeren Schrauben vom Innern des Pools aus in die beiden größeren Mittelbohrungen (durch die doppelte Dichtung und den Liner) ein und shrauben Sie anschließend das Skimmerhäuse (S) mit Hilfe sie in die Mittelbohrungen des Skimmergehäuse (S). Mit Teflon die Anschlussmuffe (C) und den Wasseranschluss der Waserreinigungsanlage abdecken. Anschlussmuffe (C) fest an das Skimmergehäuse schrauben und ein Schlauchendede mit Hilfe der Rohrschelle (A) an die Anschlussmuffe des Skimmers (S) anschließen. Das andere Schlauchende an den Wasseranschluss der Wasserreinigungsanlage anschließen und mit einer Rohrschelle sicherrn. **WICHTIG:** Um für Abdichtung zu sorgen, alle Wasseranschlussgewinde mit Teflon abdecken.

I

FISSAGIO CORPO SKIMMER (S) ALLI'ESTERNO DELLA PISCINA:
Continuare a rimpire d'acqua la piscina, fino a un livello di 4 cm. dalla parte inferiore dello stampo dello skimmer. Tagliare con cutter (lama) il liner (L) che si trova all'interno della piscina e che occupa il riquadro dello stampo. Situare la guarnizione doppia (J) in modo che nella sua scanalatura (X) (scanalatura della guarnizione doppia prevista allo scopo)resti inserita la lamiera ed il liner. Collocare quindi le due viti più corte dalla parte interna de la piscina all'interno dei 2 fori centrali più grandi (attraverso la guarnizione doppia e il liner) ed avvitare all'interno dei fori centrali corrispondenti al corpo dello skimmer (S). Ricoprire con Teflon il raccordo di attacco (C) al corpo dello skimmer ed unire un'estremità del tubo flesibile all'entrata della presa d'acqua della depuratrice e stringere servendosi di una fascetta. IMPORTANTE: Porre teflon in tutte la filettature degli attachi d'acqua, allo scopo di assicurare la tenuta stagna..

NL

HET VASTZETTEN VAN HET SKELET VAN DE SKIMMER (S) AAN DE BUITENKANT VAN HET ZWEMBAD:
U vervolgt met het vullen van het zwembad totdat het niveau top op 4 cm. beneden geponste opening van de skimmer komt te staan. Snij met een cutter het dek (de liner L) dat zich aan de binnenkant van het zwembad bevindt en dat het vierkant van de geonste opening bedekt, af. Situeer de dubblele pakking (J) op de manier waarop in de gleuf (X) (de gleuf die speciaal bestemd is voor de dubbele pakking) de wand en het dek geplaatst kunnen worden. Vervolgens dient u de twee korste schroeven vanuit de binnenkant van het zwembad in te brengen in de twee grootste centrale gaten van het skelet van de skimmer (S). Het verbindingsslangetje (C) en de aansluiting van de watertoevoer van de zuiveringinstallatie met Teflon bedekken.Het verbindingsslangetje (C) stevig aan het skelet van de skimmer aanschroeven en het uiteinde van de waterslang met behulp van een klembab (A) aansluiten aan het verbindingsslangetje van de skimmer (C). Het andere uiteinde van de waterslang inpassen in de toever van de wateraansluiting van zuiveringinstallatie en stevig vastzetten met behulp van een klemband. **BELANGRIJK:** Teflon aanbrengen aan schroefdraden van de wateraansluiting teneinde lekkages te voorkomen.

P

SUJEIÇÃO DO CORPO DO SKIMMER (S) AO EXTERIOR DA PISCINA:
Continuar a encher a piscina até o nível estar a 4 cm da parte inferior da peça furada do skimmer. Com um cuter, corte o liner (L) do interior da piscina que ocupa o quadro da peça furada. Coloque a junta dupla (J) de maneira que na estria (X) fique a chapa e o liner; (estria da junta dupla prevista ao efeito). Depois, colocar os parafusos mais pequenos desde a parte interior da piscina dentro dos 2 furos centrais (através da junta dupla e do liner), e aparafusar nos furos centrais correspondentes ao corpo do skimmer (S). Cobrir com teflon o tubo de ligação (C) ao corpo do skimmer e ligar um extremo da mangueira con uma braçadeirae (A) ao tubo de ligação do skimmer (C). Encaixar o outro extremo da mangueira à entrada da tomada de 'agua da depuradora e apertar com uma braçadeira. **MUITO IMPORTANTE:** Envolver com Teflón todas as roscas de conexão de 'agua para assegurar a estanqueidade.

GB

FITTING THE SKIMMER FRAME (M):
En sure that all holes are lined up properly (seal to wall plate perforation to skimmer). Screw 10 remaining screws loosely through the frame to check that the fit is correct. Then tighten the screws a little more one by one in the order indicated. Finally, tighten them fully in the same order. **FINAL DETAILS:** Clip the trim cover over the skimmer frame **(Z).** Put the gate **(K)** into the skimmer mouth and clip it in place by pressing the two ends. Fit the basket **(O)** inside the skimmer and finally fit the skimmer body cover **(TS). FINISH FILLING THE POOL TO HALF WAY UP THE SKIMMER MOUTH** TO ENSURE THAT THE WATER ENTERS THE SKIMMERS.

E

COLOCACION DEL MARCO DEL SKIMMER (M) :
Asegurarse de que todos los agujeros estén uno frente a otro (junta-troquel chapa-skimmer). Insertar los 10 tornillos que quedan a través del marco sin enroscarlos demasiado para verificar el correcto encaje. Enroscar un poco los tornillos, uno después de otro, siguiendo el orden indicado. AL FINAL APRETARLOS FIRMEMENTE SIGUIENDO EL MISMO ORDEN. **ULTIMOS DETALLES**:Colocar a presión la tapa embellecedora del marco del skimmer (Z). Para acabar, introducir la compuerta (K) por la apertura rectangular (presionar con delicadeza los dos extremos y encajar los salientes). Colocar el cesto (O) en el interior del skimmer y la tapa del cuerpo del skimmer(TS).**TERMINAR DE LLENAR LA PISCINA HASTA LA MITAD DE LA PUERTA DEL SKIMMER**, (10 - 15 cm por debajo del borde de la piscina) PARA QUE ENTRE AGUA EN SU INTERIOR Y LLENE EL SISTEMA DE FILTRACION.

F

INSTALLATION DU CADRE DU SKIMMER (M):
S'assurer que tous le trous se trouvent en face les uns des autres (joint-perçage tôle-skimmer). Mettre les10 vis restants dans le cadre sans les serrer pour s'assurer que l'emboîtement est correct. Serrer un peu les vis, l'une apres l'autre, suivant l'ordre indique. FINALEMENT LES VISSER FORTEMENT DANS LE MÊME ORDRE. **DERNIERS DÈTAILS:** Installer, par pression, l'enjoliveur du cadre du skimmer (Z). Pour finir, positionner la porte du skimmer (K) dans l'ouverture rectangulaire (appuyez délicatement sur le deux extr´smités et emboîter les ergots). Installer le panier (O) à l'intérieur du skimmer ainsi que le couvercle (TS). **TERMINER LE REMPLISSAGE DE LA PISCINE; JUSQU'À CE QUE L'EAU ARRIVE À LA MOITIÉ DE LA BOUCHE DU SKIMMER**, AFIN QUE L'EAU ENTRE À L'INTÉRIEUR DE CE DERNIER ET REMPLSSE LE SYSTEME DE FILTRATION.

D

ANBRINGEN DE MERRAHMENS (M):
Stellen Sie sischer, dass alle Bohrungen genau gegenüber liegen (Dichtung-Stanzrahmen und Blech-Skimmer). Legen Sie die 10 verbliebenen Schrauben durch den Rahmen ein, ohne sie jedoch zu sehr anzuziehen, um die korrekte Justierung zu überprüfen. Schrauben nacheinander und in der angegebenen Reihenfolge etwas eindrehen. AM SCHLUSS IN DER ANGEBENEN REIHENFOLGE FESTZIEHEN. **LETZTE EINZELHEITEN:** Zierleiste des Skimmerrahmens (Z) einrasten. Skimmerklappe (K) durch die Skimmeröffnung einführen, dabei auf die beiden Enden drücken und einrasten lassen. Korb (O) in den Skimmer einsetzen und schließlich das Skimmerhäuse (TS) mit dem Deckel verschließen. **BECKEN ETWA BIS ZUR HÄLFTE DER SKIMMERÖFFNUNG BEFÜLLEN**, DAMIT DAS WASSER AUCH IN DAS SKIMMERINNERE GELANGEN KANN.

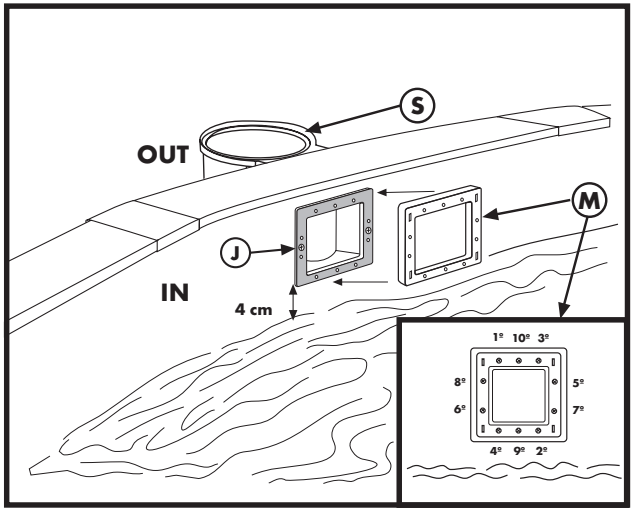

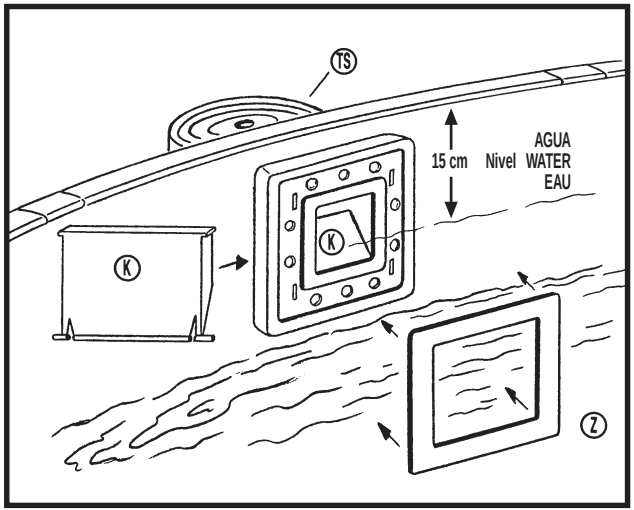

I

COLLOCAZIONE DELL´INFISSO DELLO SKIMMER (M):
Assicurarsi she tutti i fori siano uno di fronte all'altro (guarnizione-stampo lamiera-skimmer). Inserire le 10 viti che restano attraverso l'infisso senza avvitarle troppo, allo scopo di verificare la corretta sistemazione. Avvitare un po' le viti, una dopo l'altra, seguendo l'ordine indicato. PER FINIRE, STRINGERLE SALDAMENTE SEGUENDO LO STESSO ORDINE. **AVVERTENZE**: Inserire a pressione il coperchio abbellitore nella cornice dello skimmer (Z). Introdulle lo sportello (K) dalla bocca dello skimmer e fare pressione sulle 2 estremità fino ad incastrarè stesse. Sistemare il cestello (O) all'interno dello skimmer e ad ultimo, coperchio del corpo dello skimmer (TS). **ULTIMARE IL RIEMPIMENTO DELLA PISCINA CON ACQUA FINO AD OLTREPASSARE METÀ DELLA BOCCA DELLO SKIMMER**, IN MODO DI FAR RIENTRARE L'ACQUA ALL'INTERNO DELLO STESSO.

NL

PLAATSING VAN HET RAAM VAN DE SKIMMER (M):
Verzekert u zich ervan dat alle gaten met elkaar overeenkomen (pakking-geponste opening-skimmer). De overgebleven door de lijst inbrengen zonder deze al te schroeven om de correcte inpassing te kunnen verifiëren. De schroeven de één na de ander een iets aanschroeven, de aangewezen volgorde volgende. UITEINDELIJK DE SCHROEVEN STEVIG VATSCHROEVEN VOLGENS DEZELFDE VOLGORDE. **LAATSTE BIJZONDERHEDEN:** Onder druk het sierdeksel van het raam van de skimmer **(Z)** plaatsen, de deur **(K)** door de mond van de skimmer inbrengen, druk uitoefenende op de twee uiteinden en deze inpassen. De mand **(O)** plaatsen binnenin de skimmer en daarna het deksel van de romp van de skimmer **(TS).** GEBRUIK HET DEKSEL VAN DE ZUIGER (TA) ALLEEN ALS DE BODEMREINIGER GEBRUIKT WORDT. **HET VULLEN VAN HET ZWEMBAD VOLTOOIEN TOTAAN DE HELFT VAN DE SKIMMER**, OPDAT HET WATER NAAR BINNEN KAN STROMEN.

P

INSTALAÇÃO DO QUADRO DO SKIMMER:
Verificar se todos os furos estão enfrente uns dos outros (junta-peça furada chapa-skimmer). Pôr os 10 últimos parafusos no quadro sem aparafusar muito, para verificar se estão bem encaixados. Aparafusar pouco a pouco os parafusos, um após o outro seguindo a ordem indicada.FINALMENTE, APERTAR FIRMEMENTE SEGUINDO A MESMA ORDEM. **ULTIMOS DETALHES:** Instalar o tampão do caixilho do shimmer **(T)** carregando nele. Introduzlr a válvula **(K)** na boca do skimmer (carregar nas duas extremidades e encaixar). Instalar o recipiente **(O)** no interior do skimmer e, por fim, colocar a tampa do corpo do skimmer **(TS). TERMINAL O ENCHIMENTO DA PISCINA ATÉ A AGUA CHEGAR À METADE DA BODA DO SKIMMER**, PARA QUE A AGUA POSSA ENTRAR NO INTERIOR DO MESMO.

COMPONENTES DEL SKIMMER Y VALVULA DE RETORNO.

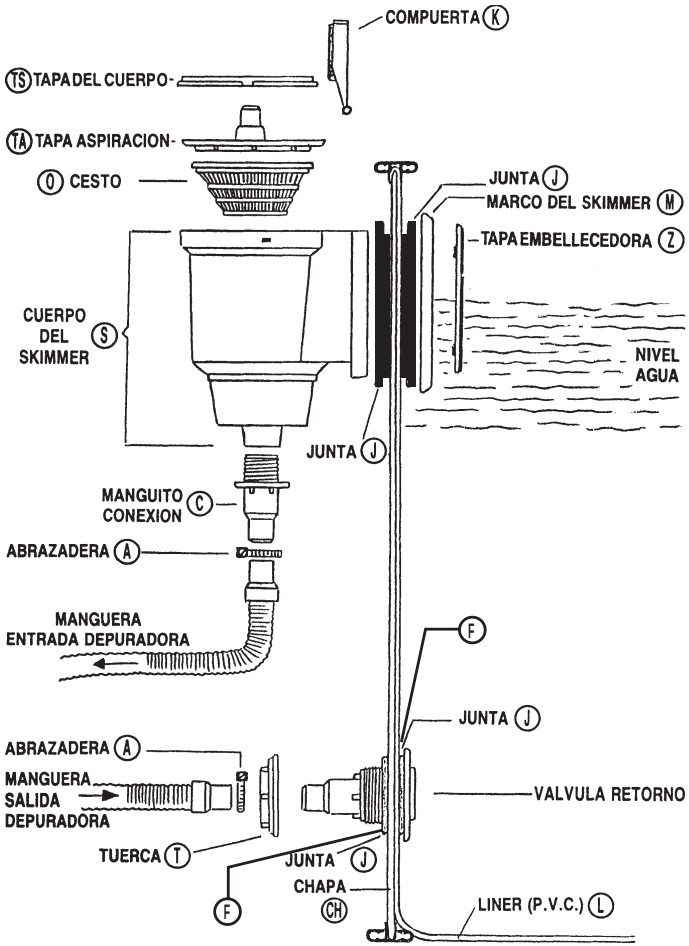

CARTRIDGE FILTER AR-125 / FILTRO A CARTUCHO AR-125/ FILTRE A CARTOUCHE

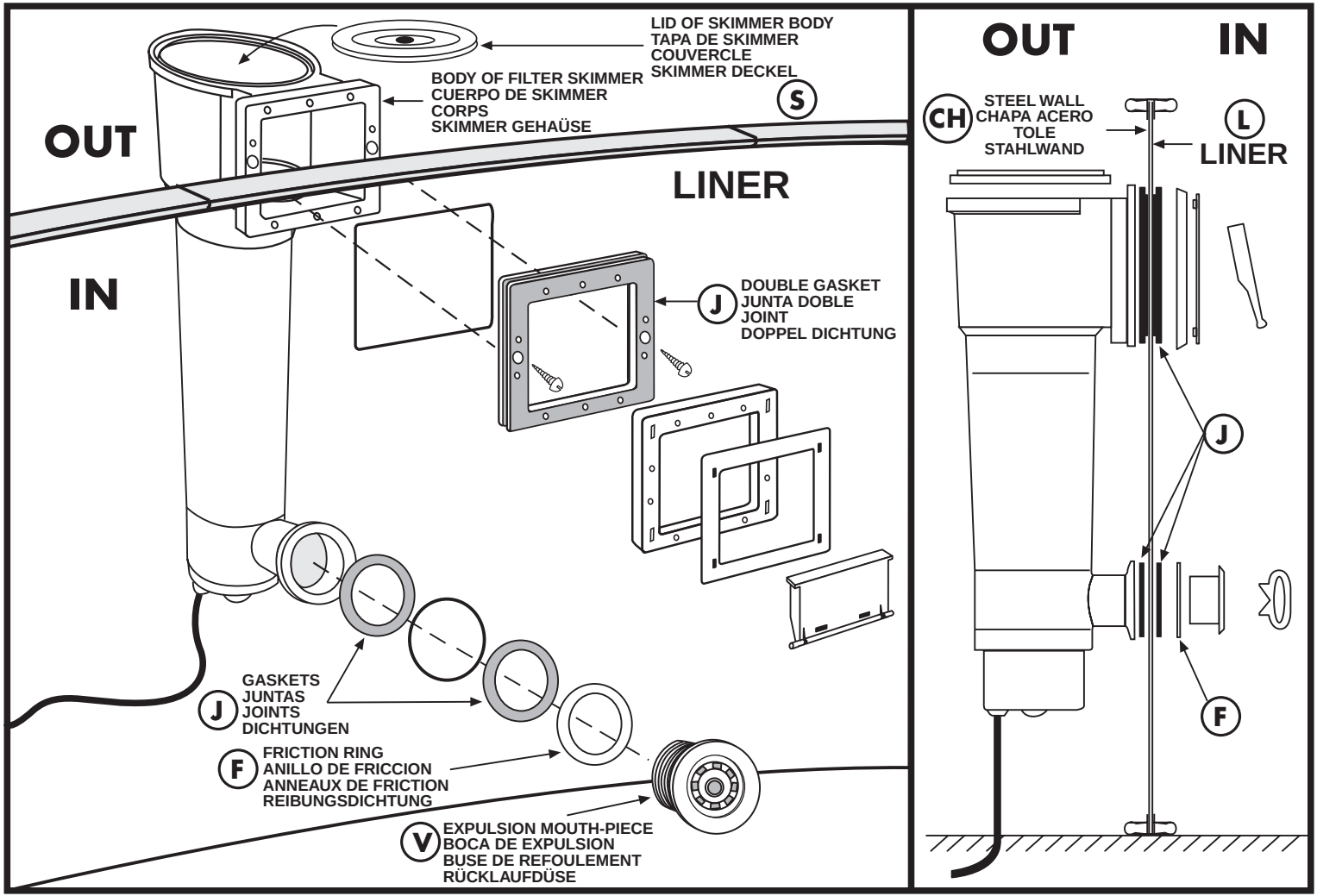

SAND FILTER – FILTRO ARENA – FILTRE A SABLE
SKIMMER / RETURN VALVE – VALVULA RETORNO – BUSE REFOULEMENT

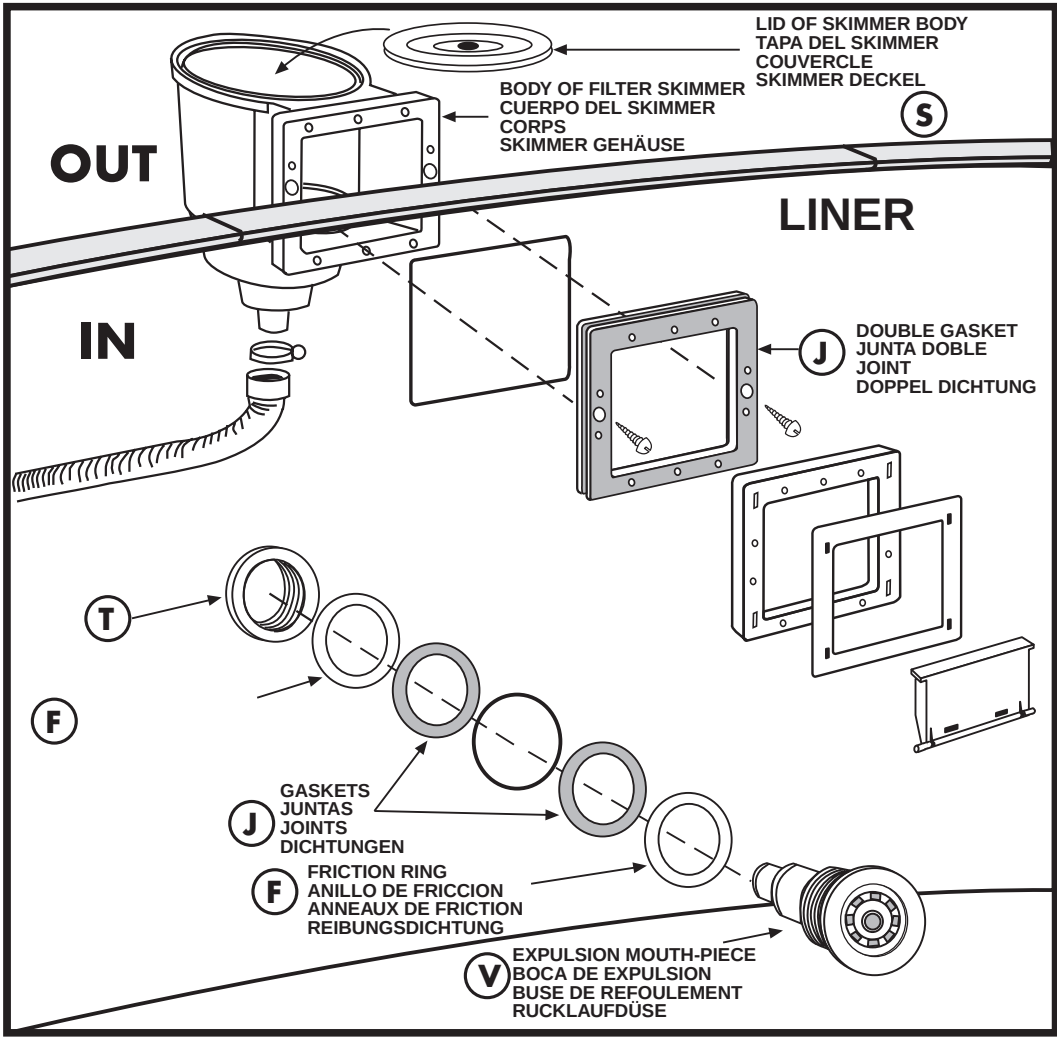

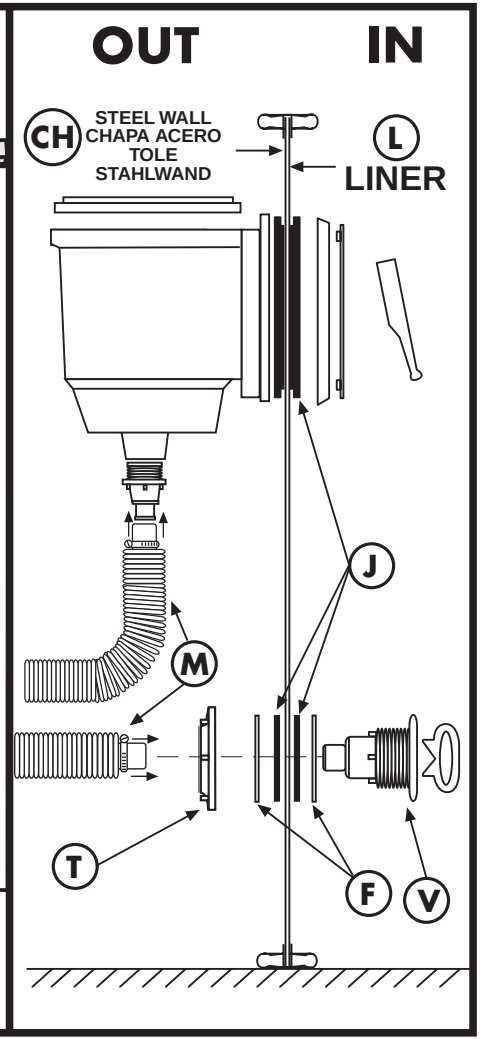

PARTE 5

INSTRUCTIONS

gre

- GB MAINTENANCE AND USE/WINTERING
- E MANTENIMIENTO Y USO/INVIERNO
- F ENTRETIEN ET UTILISATION/HIVERNAGE
- D WARTUNG UND GEBRAUCH/WINTER
- I MANUTENZIONE E USO/INVERNO
- NL ONDERHOUD EN GEBRUIK/WINTER
- P MANUTENÇÃO E UTILIZAÇÃO/INVERNO

MAINTENANCE AND USE :

-Check every pool screws, the corrosion points possible and check the liner is clean before filling the pool.
-The pool water level has always to be hold in a minimum of 15 cm from the pool superior edge. Do not leave the pool without any water.
-Clean regularly the P.V.C liner and the water level mark with non-abrasive products. If you do by accident a small hole in the liner, you can repair it thanks to our rubber patches AR202 and V12.
-Do not jump or walk on the superior edge of the pool.
-You have to use the ladder exclusively to go in or to go out of the pool. (Remove it after use)
-The isothermic covers (for the summer) protect your pool from insects, dust, leaves, … and avoid to loose the water temperature. Do always set it in order the bubbles are in contact with the water.

-Chimical measures : Please read carefully the chemical product manufacturer instructions. WARNING: Keep chemical products in a clean, dry and out of children place.
Important : Every products used have to be compatible with the P.V.C liner.
-First filling : Analyse the water pH and chlorine (Cl) and adjust them to the optimal levels : pH : 7,2 – 7,6 ; Chlorine : 0.5 – 2 ppm.
-Chlorine treatments : Consist in increasing the chlorine level until approximatively 20ppm to eliminate germs and seaweeds. This process has to be done only when the pool water comes from rivers or ponds, … or if it stayed a long time without any treatments.
-Checking : Check at least once a week the chlorine levels (Use a chlorine and pH analyser). In the same way, we advise to add an algicid to prevent seaweeds appearance.
-Warning : **Never** have a swim before the chlorine level stabilization. Make sure the pool water level is correct.
Do always use a floating dispenser for the chemical product (tablets) dissolution. The chemical product measuring out has to be done in accordance with **:** Your pool water volume, the bathe frequency, the climatic conditions, the water temperature and the location. Do always move the water and wait for the chemical product dissolution before adding another one. Wait approximatively 12 hours between any pH, chlorine or algicid adjustment using the filter system.

-Mechanical measures : Check the filter, the skimmer, the valves and the pipes are well connected to the pool. Switch on the filter system once a day in to insure a complete water volume renewal and **never** do it when somebody is in the pool (see filter manual). Do consider high water temperature will involved more time for the filtering. Theoretic filtering time = Water volume / Filter system discharge (generally 8h/day with water temperature of 21°C), (Ideal : 2h in the morning – 4h around midday – 2h in the afternoon). **PLEASE RESPECT THE CONTINUOUS WORKING PERIOD INDICATED IN THE FILTER MANUALS**
-Bottom cleaner for exhaustion (manual or automatic) : Only for pools with skimmer. Connect an hose extremity to the brush head and immerse it into the water to make it fill in. Connect the other pipe extremity to the exhaustion adapter (TA) and place it above the skimmer basket. Switch on the filter in the FILTER position and begin to clean the bottom.
-Bottom cleaner Ventury style : Connect a garden hose to the bottom cleaner join and introduce it into the pool. Open the tap until a normal pressure to make the water flow out against the bottom of the pool, producing in that way an ascendant stream which leave the dirt into the filter (bag) which is adjust on the bottom cleaner.

PROBLEMS	CAUSES	SOLUTIONS
Cloudy water	Filters deficiencyPH too high Organic residues excess	Put back some clean water in the pool, add into the dispenser a flocculant in tablets. Realise a chlorine treatment
Green water	Seaweeds and mildew formation	Brush carefully the bottom and the steel walls of the pool Analyse the pH and adjust it Realise a chlorine treatment
Brown water	Iron or manganese presence	Analyse the pH and adjust it Realise a chlorine treatment Add an algicid and a flocculant
Skin and eyes Irritation. Bad smells	Unbalanced pH. Organic residues excess	Replace the pool water

WATER CONTROL IMPORTANCE : It's important to do this controls to insure a water quality and the bather security, to prevent infection, intoxication problems,... due to a bad state of water.

WINTER-SEASON

A) IF YOU CHOOSE NOT TO DISMOUNT THE POOL

1°- Clean the liner bottom and sides with a non-abrasive product
2°- Treat the water with a chemical product for wintering
3°- Leave the pool full of water considering :
a) For pools with skimmer and refulling pipe, reduce the water level 5 cm underneath the skimmer and close the refulling pipe with the screw tap which is included with the filter
b) For pools with exhaustion and refulling pipes, reduce the water level 20 cm from the superior edge of the pool and close the pipes using the screw system incorporated
4°- Disconnect the pipes. Do not dismount the skimmer and the refulling and exhaustion pipes
5°- Protect the pool with a winter cover, and put a floating element between the cover and the water, in order to protect it from frost
6°- Filter : Disconnect it from the pool. Clean it, empty the sand or remove the cartridge, dry it and keep it in a covered and sheltered from dampness place
7°- Accessories : Remove every accessories (ladder, alarm, spotlight, pole …), rinse them with soft water and tidy them away

TO RUN THE POOL AGAIN Remove the winter cover, install the filter, change at least 1/3 of water and realize a chlorine treatment. Switch on the filter for at least 8 hours in an uninterrupted way, respecting the continuous working period indicated in the filter manuals.

B) IF YOU CHOOSE TO DISMOUNT THE POOL

1°- Empty the pool. Measures : Filter, Automatic pump for handling clean water or communicating vessels system. **Communicating vessels system.** Use the hose from your filter with the smallest cross-section. Fix a weight to one of its end and plunge it into the swimming pool. After this, sink the whole hose, until there is no air inside. With one hand, and under the water stop up hermeticly the end of the hose and take it to the emptying point. Remove hand, and water will start running. Do not use this water for watering the plants, because it contains chemical products
2°- Clean every pool constituents with a sponge and a soap product with a neutral pH. Dry them and tidy them away in a dry and clean place.
That's normal that after having installed and dismounted the pool several times, the P.V.C liner dilate and loose its elasticity.

TO RUN THE POOL AGAIN Read another time this manual instructions from the beginning

INVIERNO

E

A) SI OPTAMOS POR NO DESMONTAR LA PISCINA

1º- Limpiar el fondo y las paredes del liner con un producto no abrasivo.
2º- Tratar el agua con producto químico de invernaje.
3º- Dejar la piscina llena de agua, teniendo en cuenta:
a) Para piscinas con skimmer y válvula de retorno nivel de agua, 5 cm por debajo del skimmer y cerrar la válvula de retorno con el tapón de rosca que se adjunta con la depuradora.
b) Para piscinas con válvulas de admisión y retorno nivel de agua a 20 cm del borde superior de la piscina, cerrando las válvulas mediante el sistema de rosca que incorporan.
4º- Desconectar las mangueras. No desmontar el skimmer ni las válvulas.
5º- Proteger la piscina con una cubierta de invierno, colocando un elemento flotante entre ésta y el agua., con el fin de protegerla contra el frío.
6º- Depuradora Desconectarla de la piscina. Limpiarla, vaciar la arena o sacar el cartucho, secarla y guardarla en un lugar cubierto y sin humedad.
7º- Accesorios Quitar todos los accesorios (escalera, alarma, foco, pértiga,...), limpiarlos con agua dulce y guardarlos.

NUEVA PUESTA EN MARCHA Quitar la cubierta de invierno, instalar la depuradora, cambiar al menos 1/3 del agua y realizar una Cloración de Choque. Poner la depuradora en funcionamiento al menos durante 8 horas ininterrumpidamente.

B) SI OPTAMOS POR DESMONTAR LA PISCINA

1º- Vaciar la piscina. Medios Depuradora, Bomba de Achique o Principio de vasos comunicantes. **Utilizar el principio de los vasos comunicantes:** Para ello tome la manguera de la depuradora con menor diámetro. Ate un peso a uno de sus extremos y sumérjalo en la piscina . A continuación sumerja la totalidad de la manguera hasta evacuar el aire de su interior. Con la palma de la mano tapone herméticamente bajo el agua el extremo libre de la manguera y llévelo hasta donde desee desaguar la piscina . Retire la mano y el agua comenzará a fluir. No utilice ésta agua para riego, ya que contendrá producto químico.
2º- Limpiar todos los componentes de la piscina con una esponja y un producto jabonoso con PH neutro. Secarlos y guardarlos en un lugar seco y limpio. Es normal que después de varios montajes y desmontajes el liner de PVC se dilate y pierda elasticidad.

NUEVA PUESTA EN MARCHA Leer de nuevo las Instrucciones de este manual desde el principio.

MANTENIMIENTO DE LA PISCINA

-Revisar toda la tornillería de la piscina, los posibles puntos de corrosión y comprobar que el liner está limpio antes del llenado de la piscina.
-El nivel de agua de la piscina debe mantenerse siempre como mínimo a 15 cm del borde superior de la misma. Nunca deje la piscina sin agua.
-Limpie regularmente el Liner P.V.C.y la línea del nivel de agua con productos no abrasivos. Si Ud. por accidente hace un pequeño agujero en el liner, puede repararlo con nuestros parches AR202.
-No tirarse ni andar sobre el borde superior de la piscina.
- Utilizar la escalera exclusivamente para entrar y/o salir de la piscina.(Retírela de la piscina despues del uso).
-Las cubiertas de verano (isotérmicas) protegen su piscina de insectos, polvo, hojas, etc. y evitan la pérdida de temperatura del agua. Colóquela siempre con las burbujas en contacto con el agua.

- Medios Químicos: Lea con atención las instrucciones del fabricante del producto químico. ATENCION: Guarde los productos químicos en un lugar limpio, seco y fuera del alcance de los niños. **Importante:** Todos los productos utilizados deben ser compatibles con el liner de P.V.C.
- **Primer llenado:** Analizar el pH y Cloro (Cl) del agua y ajustarlos a los niveles óptimos: pH: 7,2 - 7,6 ; Cloro: 0,5 - 2 ppm.
- **Cloración de choque:** Consiste en aumentar el nivel de cloro hasta 20 ppm aprox. para eliminar las bacterias y algas. Sólo la realizaremos cuando el agua de la piscina provenga de ríos, estanques,.... o lleve mucho tiempo sin tratamiento.
- **Controles:** Revisar, al menos una vez a la semana, los niveles de pH y Cloro. (Utilice un analizador de Cloro y pH). Así mismo, deberá añadir Algicida para prevenir la formación de algas.
- **Advertencias:** Nunca bañarse hasta que se estabilice el nivel de cloro. Vigilar el correcto nivel de agua de la piscina.Utilizar siempre un Dosificador flotante para la disolución del producto químico (pastillas). La dosificación de los productos químicos se hace en función de: El volúmen de agua de su piscina,la frecuencia del baño, las condiciones climáticas, temperatura del agua y ubicación.Siempre remover el agua y esperar a la disolución de un producto químico antes de añadir otro.Espere más o menos 12 h. entre cada ajuste de pH, de Cloro, o de antialgas haciendo funcionar el sistema de filtración.

- Medios Mecánicos: Comprobar que la depuradora, skimmer, válvulas y mangueras estén correctamente conectadas a la piscina. Ponga a funcionar el sistemade filtración una vez al día para asegurar un renovamiento completo del volúmen de agua y siempre cuando no se esté utilizando la piscina para el baño. (ver manual de la depuradora). Tenga en cuenta que a mayor temperatura del agua necesitará más tiempo de filtración. Tiempo filtración teórico = Volúmen de agua / Caudal del sistema de filtración (generalmente 8 h/día con la temperatura del agua a 21ºC), (Ideal: 2 h. por la mañana- 4 h. a medio dia - 2 h. por la tarde).**Respete los periodos en continuo indicados en los manuales de las depuradoras**
- Limpia fondos por Aspiración (manual o automático): Sólo para piscinas con skimmer. Conectar un extremo de la manguera del limpia fondos a la barredera y sumergirlo en el agua para que se llene la manguera. Conectar el otro extremo de la manguera a la Tapa de Aspiración (TA) y situarlo encima del cesto del skimmer. Poner en marcha la depuradora en posición FILTER y comenzar a limpiar el fondo.
- Limpia fondos tipo Ventury: Acoplar una manguera de jardín al cabezal del limpia fondos e introducirlo dentro de la piscina. Abrir el grifo a una presión normal para que el agua fluya contra el fondo de la piscina, produciendo una corriente ascendente que deposita la suciedad enel filtro que incorpora el limpia fondos.

PROBLEMAS	CAUSAS	SOLUCIONES
Agua Turbia	Falta de filtración. pH alto Exceso de residuos orgánicos.	Reponga con agua limpia la piscina.Añada floculante en pastillas en un dosificador. Realice una Cloración de choque.
Agua Verde	Formación de algas o verdín.	Cepillar suavemente el fondo y las paredes de la piscina. Analice el pH y ajústelo.Realice una Cloración de choque
Agua Marrón	Presencia de Hierro ó Manganeso	Analice el pH y ajústelo. Realice una Cloración de choque Añada Algicida y floculante líquido.
Irritación de ojos y piel. Malos olores	pH desajustado. Exceso de residuos orgánicos.	Sustituya el agua de la piscina.

Importancia de los controles del agua : Es importante hacer estos controles para asegurar la calidad del agua y la seguridad de los bañistas,para prevenir problemas de infecciones, intoxicaciones, etc. producidas por un agua en mal estado.

-Contrôler toute la visserie de la piscine, les possibles points de corrosion et contrôler que le liner soit propre avant le remplissage de la piscine
-Le niveau d'eau de la piscine doit toujours être maintenu au minimum à 15 cm du rebord supérieur de celle-ci. Ne jamais laisser la piscine sans eau.
-Nettoyer régulièrement le liner PVC et la ligne du niveau de l'eau avec des produits non abrasifs. Si vous faites par accident un petit trou dans le liner, vous pouvez le réparer avec nos rustines AR202 ou V12
-Ne pas plonger ni marcher sur le rebord supérieur de la piscine
-Utiliser exclusivement l'échelle pour entrer et/ou sortir de la piscine. (Retirez-la de la piscine après utilisation)
-Les bâches d'été (isothermes) protègent votre piscine des insectes, poussière, feuilles, etc. et évitent la perte de température de l'eau. Placez-la toujours avec les bulles en contact avec l'eau

-**Traitements Chimiques** : Lisez avec attention les instructions du fabricant du produit chimique. ATTENTION: Conserver les produits chimiques dans un endroit prope, sec et horsde portée des enfants. **Important** : Tous les produits utilisés doivent être compatibles avec le liner en PVC
-**Premier remplissage** : Analyser le pH et le Chlore (Cl) de l'eau et les ajuster aux niveaux optimum : pH : 7,2 – 7,6 ; Chlore : 0,5 – 2 ppm
-**Cloration choc** : Cela consiste à augmenter le niveau de chlore jusqu'à 20 ppm approximativement pour éliminer les bactéries et algues. La réaliser uniquement lorsque l'eau de la piscine provient de puits, étangs, … ou lorsqu'elle est restée longtemps sans traitement.
-**Contrôles :** Contrôler, au moins une fois par semaine, les niveaux de pH et Chlore. (Utilisez un analyseur de Chlore et pH) De même, vous devrez rajouter de l'algicide pour prévenir la formation des algues.
-**Avertissements** : Ne jamais se baigner jusqu'à ce que le niveau de chlore soit stabilisé. Surveiller le niveau correct de l'eau de la piscine Toujours utiliser un dosificateur flottant pour la dissolution du produit chimique (pastilles). Le dosage des produits chimiques se fait en fonction de : le volume d'eau de votre piscine, la fréquence des baignades, les conditions climatiques, température de l'eau et emplacement. Toujours agiter l'eau et attendre la dissolution d'un produit chimique avant d'en rajouter un autre. Attendre environ 12 h. entre chaque ajustement de pH, de Chlore, ou d'anti-algues en faisant fonctionner le système de filtration.

-**Traitements Mécaniques :** Vérifier que l'épurateur, skimmer, buses et tuyaux soient correctement connectés à la piscine. Mettre en fonctionnement le système de filtration une fois par jour pour assurer un renouvellement complet du volume d'eau et toujours lorsque la piscine n'est pas utilisée pour la baignade. (voir manuel de l'épurateur). Tenez en compte que plus la température de l'eau est élevée, plus long sera le temps de filtration.Temps de filtration théorique = volume d'eau / débit dusystème de filtration (généralement 8h/jour avec la température de l'eau à 21°C), (Idéal : 2h le matin – 4h à la mi journée – 2h l'après-midi) **Bien respecter les périodes de fonctionnement en continu indiquées sur les manuels des épurateurs.**
-**Aspirateur de fond par Aspiration (manuel ou automatique) : Uniquement pour les piscines avec skimmer.** Connecter une extrémité du tuyau à la tête du balai et le plonger dans l'eau pour qu'il se remplisse. Connecter l'autre extrémité du tuyau à l'adaptateur d'aspiration (TA) et le mettre sur le panier du skimmer. Mettre en marche l'épurateur en position FILTER et commencer à nettoyer le fond.
-Aspirateur de fond type Ventury : Assembler un tuyau d'arrosage sur l'embout de l'aspirateur de fond et l'introduire dans la piscine. Ouvrir le robinet à une pression normale pour que l'eau coule vers le fond de la piscine, produisant ainsi un courant ascendant qui récupère la saleté et la dépose dans le filtre installé sur l'aspirateur de fond.

PROBLEMES	CAUSES	SOLUTIONS
Eau trouble	Manque de filtration.PH elevé, surplus de résidus organiques	Remettez de l'eau propre dans lapiscine, ajoutez un floculant en pastilles dans un dosificateur .Réalisez une chloration de choc
Eau verte	Formation d'algues ou de moisissures	Brossez soigneusement le fond et les parois de la piscine Analysez le pH et ajustez-le. Réalisez une chloration de choc
Eau marron	Présence de fer ou de manganèse	Analysez le pH et ajustez-le .Réalisez une chloration de choc Ajoutez un algicide et un floculant Liquide
Irritation des yeux et de la peau. Mauvaises odeurs	PH déséquilibré. Surplus de résidus organiques	Remplacez l'eau de la piscine

IMPORTANCE DES CONTROLES DE L'EAU : Il est important de faire ces contrôles pour assurer la bonne qualité de l'eau et la sécurité des baigneurs, pour prévenir les problèmes d'infections, d'intoxications, etc. produits par une eau de mauvaise qualité.

HIVERNAGE

A)SI VOUS CHOISISSEZ DE NE PAS DEMONTER LA PISCINE

1° - Nettoyer le fond et les parois du liner avec un produit non abrasif
2°- Traiter l'eau avec un produit d'hivernage
3° - Laisser la piscine remplie d'eau en tenant compte que :
a) Pour les piscines avec skimmer et buse de refoulement baisser le niveau de l'eau 5 cm en dessous du skimmer et fermer la buse de refoulement avec le bouchon à vis qui est joint à l'épurateur
b) Pour les piscines avec buses d'aspiration et de refoulement baisser le niveau de l'eau à 20 cm du rebord supérieur de la piscine, en fermant les buses par le système de vis qui est incorporé
4°- Déconnecter les tuyaux. Ne pas démonter le skimmer ni les buses
5°- Protéger la piscine avec une bâche d'hivernage, en mettant un élément flottant entre celle-ci et l'eau, afin de la protéger du gel
6°- Epurateur Le déconnecter de la piscine. Le nettoyer, vider le sable ou enlever la cartouche, le sécher et le conserver dans un endroit couvert et à l'abri de l'humidité
7° - Accessoires Enlever tous les accessoires (échelle, alarme, projecteur, perche, …), les nettoyer à l'eau douce et les ranger

REMISE EN MARCHE Enlever la bâche d'hivernage, installer l'épurateur, changer au moins 1/3 de l'eau et réaliser une cloration de choc. Mettre l'épurateur en fonctionnement pendant au moins 8 heures en respectant les périodes de fonctionnement en continu indiquées sur les manuels des épurateurs.

B) SI VOUS CHOISISSEZ DE DEMONTER LA PISCINE

1°- Vider la piscine. Moyens Epurateur, Pompe de vidange o Principe des vases communicants. **Utiliser le principe de vases communicants.** Pour ceci, prenez le tuyau de l'epurateur à diamètre inférieur. Attachez un poids à l'une de ses extrémités et faites le plonger au fond de la piscine. A la suite plongez la totalité du tuyau jusqu'à vider tout l'air qui se trouve à l'intérieur. Avec la paume de la main bouchonner hermétiquement sous l'eau l'extrémité libre du tuyau puis menez-la jusqu'au point de vidange désiré. Retirez la main et l'eau commencera à couler. Ne pas utiliser cette eau pour l'arrosage, étant donné qu'elle contient des produits chimiques.
2°- Nettoyer tous les composants de la piscine avec une éponge et un produit savonneux avec pH neutre. Les sécher et les ranger dans un endroit sec et propre. I est normal qu'après plusieurs montages et démontages le liner en PVC se dilate et perde de l'élasticité.

REMISE EN MARCHE Lisez de nouveau les instructions contenues dans ce manuel depuis de début

D

ÜBERWINTERUNG

A) WENN DAS POOL NICHT ABGEBAUT WERDEN SOLL

1- Boden und Linerflächen mit einem nicht aggressiven Reinigungsmittel reinigen.
2- Das Wasser mit einem chemischen Überwinterungsstoff behandeln.
3- Schwimmbad mit Wasser befüllen und dabei folgendes beachten:
a) Für Pools mit Skimmer und Rücklaufventil muss der Wasserstand bis ca. 5 cm unter dem Skimmer reichen; Rücklaufventil mit dem der Reinigungsvorrichtung beigefügten Stopfen verschließen.
b) Für Pools mit Zu- und Rücklaufventilen muss der Wasserstand bis ca. 20 cm unter dem oberen Poolrand reichen. Ventile mit Hilfe des eingebauten Gewindes schließen.
4- Schläuche abklemmen. Jedoch weder Skimmer noch Ventile ausbauen.
5- Schwimmbad mit einer Winterabdeckung bedecken und ein schwimmendes Element zwischen und Abdeckung und Wasser als Kälteschutz plazieren.
6- Die Reinigungsanlage ist vom Pool abzuklemmen und zu reinigen. Sand oder die Filterpatrone daraus entfernen. Anlage abtrocknen und an einem trockenen Ort unter Dach aufbewahren.
7- Zubehör: Alle Zubehörteile (Leiter, Alarmanlage, Scheinwerfer, Stange usw.) entfernen, mit Süßwasser reinigen und aufbewahren.

NEUE INBETRIEBMNAHME: Winterabdeckung entfernen, Reinigungsanlage installieren, mindestens ein Drittel des Wasservolumen erneuern und Schockchlorierung vornehmen. Reinigungsanlage mindestens 8 Stunden ununterbrochen laufen lassen.

B) WENN DAS POOL ABGEBAUT WIRD

1- Pool leeren: Reinigungsanlage, Lenzpumpe oder Prinzip kommunizierender Gefäße. **Nehmen Sie den Schlauch mit dem kleineren Durchmesser.** Ein Schlauchende mit Hilfe eines Schweren Stoffs so befestigen, daß es im Beckeninnern untertaucht. Der ganz Schlauch im Schwimmbecken ins Wasser tauchen bis keine Luft mehr drinnen im Schlauch bleibt. Das anders Schlauchende mit der Hand abdecken, aus den Becken nehmen und bis um Wünschgebiet mitnehmen. Nun ziehen Sie Ihre Hand züruck und das Wasser fließen zu lassen. Dieses Wasser darf nicht zum Sprengen verwendet werden, da es chemische Produkte enthält.
2- Sämtliche Poolkomponenten mit einem Schwamm und einem pH-neutralen seifigen Produkt reinigen. Abtrocknen und an einem trockenen und sauberen Ort aufbewahren. Es ist normal, dass sich der PVC-Liner nach mehrmaligen Auf- und Abbau etwas dehnt und Elastizität verliert.

NEUE INBETRIEBNAHME: Anweisungen dieses Handbuchs nochmals von Anfang an durchlesen.

WARTUNG UND BENUTZUNG:

-Sämtliche Schraubverbindungen des Pools auf evtl. Rostschäden überprüfen. Bevor Wasser eingefüllt wird, ist auch der Liner auf Sauberkeit zu überprüfen.
-Der Poolwasserstand muss immer mindestens 15 cm unter der Pooloberrand liegen. Schwimmbad niemals ohne Wasser lassen.
-PVC-Liner und Wasserlinie immer sauber halten und dazu nicht aggressive Reinigungsmittel verwenden. Geringfügige Löcher, die im Liner entstehen könnten, lassen sich mit unseren Flicken AR202 instandsetzen.
- Nicht ins Pool springen oder den oberen Poolrand begehen.
- Die Leiter darf nur zum Hineingehen und/oder zum Verlassen des Pools benutzt werden.(Entfernen Sie sie nach der Benutzung aus dem Pool).
- Die (isothermische) Sommerabdeckung schützt Ihr Schwimmbad vor Insekten, Staub, Laub usw. und halten die Wassertemperatur. Bringen Sie sie so an, dass die Blasen direkt auf dem Wasser liegen.

- Chemische Produkte: Bitte lesen Sie sorgfältig die Anweisungen des Herstellers des chemischen Produktes. WICHTIGER HINWEIS: Bewahren Sie die chemischen Stoffe an einem sauberen, trockenen und Kindern nicht zugänglichen Ort auf. **Wichtiger Hinweis:** Alle eingesetzten Produkte müssen mit dem PVC-Liner kompatibel sein.
-**Erste Befüllung:** pH-Wert und Chlorgehalt (Cl) des Wassers feststellen und auf die optimalen Werte einstellen: pH: 7,2-7,6 ;Chlor 0,5-2 ppm.
-Schock-chlorierung: Dabei wird der Chlorgehalt zur Beseitigung von Bakterien und Algen bis ca. 20 ppm eingestellt, Schockchlorierung ist jedoch nur angezeigt, wenn das Poolwasser aus Flüssen, Teichen usw. stammt oder längere Zeit nicht behandelt wurde.
-Kontrollen: Mindestens einmal wöchentlich pH-Wert und Chlorgehalt überprüfen. (Dazu Chlor- und pH-Analysator verwenden).Außerdem ist ein Algenvertilgungsmittel beizugeben, um Algenbildung zu unterbinden.
-**Wichtige Hinweise:** Das Schwimmbad darf keinesfalls benutzt werden, bevor nicht der Chlorgehalt eingestellt ist. Achten Sie auf korrekten Wasserstand des Pools.Zum Auflösen des chemischen Produktes (Pastillen) verwenden Sie immer einen Schwimmdosierer.Die Dosierung chemischer Produkte erfolgt in Abhängigkeit **:** vom Wasservolumen Ihres Pools, der Badehäufigkeit, den klimatischen Bedingungen, der Wassertemperatur und dem Standort. Nach dem Eindosieren immer rühren und abwarten, bis sich das chemische Produkt gelöst hat, bevor ein weiteres zugegeben wird. Zwischen einer Einstellung des pH-, Chlorwertes und des Algenvertilgungsmittelwertes und der nächsten, lassen sie mehr oder weniger 12 Stunden beim gleichzeitigem Betrieb der Filteranlage verstreichen.

- Mechanische Mittel: Stellen Sie sicher, dass Reinigungsanlage, Skimmer, Ventile und Schläuche korrekt an das Pool angeschlossen sind. Schalten Sie die Filteranlage einmal täglich ein, um sicher zu gehen, dass das gesamte Wasservolumen erneuert wird und immer dann, wenn das Pool nicht zum Baden benutzt wird. (Siehe Handbuch der Reinigungsanlage). Bedenken Sie dabei, dass die Filtrierzeit umso länger ist, je höher die Wassertemperatur ist.Theoretische Filtrierzeit = Wasservolumen / Durchflussmenge des Filtersystems (im Allgemeinen 8 h/Tag bei einer Wassertemperatur von 21ºC), (Ideal: 2 Std.. morgens - 4 Std. mittags - 2 Std. nachmittags).
-Bodenreinigung durch Absaugung (manuell oder automatisch): Nur für Schwimmbäder mit Skimmer. Schlauchende des Bodenreinigers an die Kehrvorrichtung anschließen und ins Wasser tauchen, damit sich der Schlauch füllt. Das andere Schlauchende mit dem Saugdeckel (TA) verbinden und in den Skimmerkorb setzen. Reinigungsanlage in Stellung FILTER in Gang setzen und mit der Bodenreinigung beginnen.
-Venturibodenreiniger: Einen Gartenschlauch mit dem Kopf des Bodenreinigers verbinden und in das Schwimmbad einführen. Hahn mit normalem Druck öffnen, damit das Wasser gegen den Poolboden fließt und so ein aufsteigender Strom entsteht, durch den der Schmutz in den in den Bodenreiniger eingebauten Filter gelangt.

PROBLEM	URSACHEN	LöSUNGEN
Trübes Wasser	Keine Filterung. Hoher pH-Wert. Zu viele organische Abfälle im Wasser	Pool ablassen und mit frischem Wasser füllen. Flockungsmittel in Tablettenform in einem Dosierer zugeben. Stoßchlorierung vornehmen.
Grünes Wasser	Algen- oder Moosbildung	Boden und Wände des Pool vorsichtig abbürstenpH-Wert prüfen und einstellen.Stoßchlorierung vornehmen.
Braunes Wasser	Pool enthält Eisen oder Mangan.	pH-Wert prüfen und einstellen. Stoßchlorierung vornehmen. Algenvertilgungsmittel und flüssiges flockungsmittel zugeben.
Augen- und Hautreizung.Übler Geruch.	pH-Wert falsch eingestellt. Zu viele organische Abfälle	Pool ablassen und mit frischem Wasser füllen

WASSERKONTROLLEN SIND AUSSERORDENTLICH WICHTIG: Diese müssen regelmäßig durchgeführt werden, um die Wasserqualität und die Sicherheit der Badend en zu gewährleisten, um Infektionen, Vergiftungen usw. infolge mangelhafter Wasserqualität vorzubeugen.

- Controllare la viteria della piscina, i possibili punti di corrosione e verificare che il liner sia pulito prima di riempire la piscina.
- Il livello d'acqua della piscina deve sempre essere come minimo a 15 cm dal bordo superiore della stessa. Non lasciare mai la piscina senz'acqua.
- Pulire regolarmente il Liner P.V.C. e la linea del livello d'acqua con prodotti non abrasivi. Se incidentalmente si fa un piccolo foro nel liner, si può riparare con le nostre toppe AR202.
- Non tuffarsi o camminare sul bordo superiore della piscina.
- Utilizzare esclusivamente la scaletta per entrare e/o uscire dalla piscina (rimuoverla dalla piscina dopo l'uso).
- Le coperture estive (isotermiche) proteggono la piscina da insetti, polvere, foglie, ecc…, ed evitano la perdita di temperatura dell'acqua. Montarla sempre con le bolle a contatto con l'acqua

-Mezzi chimici: Leggere attentamente le istruzioni del fabbricante del prodotto chimico. ATENZIONE: Conservare i prodotti chimici in un luogo asciutto e pulito, lontano dalla portata dei bambini. **Importante:** Tutti i prodotti utilizzati devono essere compatibili con il liner di P.V.C.
-**Primo riempimento:**Analizzare il pH e il Cloro (Cl) dell'acqua e regolarli agli indici ottimali: pH: 7,2 - 7,6 ;Cloro: 0,5 - 2 ppm.
-**Clorazione d'urto:** Consiste nell'aumentare l'indice di cloro sino a 20 ppm circa, allo scopo di eliminare i batteri e le alghe. Si realizzerà solo quando l'acqua della piscina proviene da fiumi, stagni, o dopo un lungo periodo senza trattamento.
-**Controlli:**Controllare almeno una volta alla settimana gli indici di pH e Cloro (utilizzare un analizzatore di Cloro e pH). Si dovrà inoltre aggiungere Alghicida per prevenire la formazione di alghe.
-**Avvertenze:**Non fare mai il bagno finché non si sarà stabilizzato l'indice di cloro. Tenere sotto controllo il corretto livello dell'acqua della piscina. Utilizzare sempre un Dosatore galleggiante per la soluzione del prodotto chimico (pastiglie). La dosatura dei prodotti chimici si realizza in funzione: Del volume d'acqua della piscina, della frequenza di bagno, delle condizioni climatiche, della temperatura dell'acqua e dell'ubicazione. Rimuovere sempre l'acqua ed attendere la soluzione di un prodotto chimico prima di aggiungerne un altro. Attendere circa 12 ore fra una regolazione di pH, Cloro, o di antialghe, facendo funzionare il sistema di filtraggio.

-Mezzi meccanici: Verificare che il depuratore, lo skimmer, le valvole e i tubi flessibili siano correttamente collegati alla piscina. Porre in funzionamento il sistema di filtraggio una volta al giorno, per assicurare un rinnovamento completo del volume d'acqua e sempre quando non si sta utilizzando la piscina per il bagno (vedi manuale del depuratore). Tenere sempre presente che a maggior temperatura dell'acqua sarà necessario più tempo di filtraggio. Tempo filtraggio teorico = Volume d'acqua / Portata del sistema di filtraggio (in genere, 8 h/giorno con la temperatura dell'acqua a 21ºC), (Ideale: 2 h. al mattino - 4 h. a mezzogiorno - 2 h. la sera).
-Pulisci fondo mediante Aspirazione (manuale o automatico): Solo per piscine con skimmer. Collegare un'estremità del tubo flessibile del pulisci fondo alla spazzatrice e sommergerlo nell'acqua fino a riempire il tubo. Collegare l'altra estremità del tubo flessibile al Coperchio di Aspirazione (TA) e situarlo sopra la cesta dello skimmer. Avviare il depuratore in posizione FILTER ed iniziare a pulire il fondo.
-Pulisci fondo tipo Venturi: Collegare un tubo flessibile da giardino alla testa del pulisci fondo e sommergerlo nella piscina. Aprire il rubinetto a una pressione normale affinché l'acqua fluisca contro il fondo della piscina, producendo una corrente ascendente che deposita lo sporco nel filtro di cui è dotato il pulisci fondo.

PROBLEMI	CAUSE	SOLUZIONI
Acqua torbida	Mancanza di filtraggio. pH elevato Eccesso di rifiuti organici	Sostituirla con acqua pulita.Aggiungere una sostanza flocculante in pastiglie a mezzo dosatore. Effettuare una clorazione shock.
Acqua verde	Formazione di alghe o verderame	Spazzolare lievemente il fondo e le pareti della piscina Analizzarne il pH e regolarlo. Effettuare una clorazione shock.
Acqua marrone	Presenza di ferro e manganese	Analizzarne il pH e regolarlo.Effettuare una clorazione shock. Aggiungere un alghicida e una sostanza flocculante liquida.
Irritazione agli occhi e alla pelleCattivo odore	pH non regolare. Eccesso di rifiuti organici.	Sostituire l'acqua della piscina.

IMPORTANZA DEI CONTROLLI DELL'ACQUA: È importante eseguire tali controlli per assicurare la qualità dell'acqua e la sicurezza dei bagnanti, per prevenire eventuali infezioni, intossicazioni, ecc…, prodotte da un'acqua in cattivo stato.

INVERNO

A) SE SI SCEGLIE DI NON SMONTARE LA PISCINA

1º- Pulire il fondo e le pareti del liner con un prodotto non abrasivo.
2º- Trattare l'acqua con un prodotto chimico per l'inverno.
3º- Lasciare la piscina piena d'acqua, ricordando che:
a) per piscine con skimmer e valvola di ritorno livello d'acqua 5 cm al di sotto dello skimmer e chiudere la valvola di ritorno con il tappo filettato in dotazione al depuratore.
b) per piscine con valvole di immissione e ritorno livello d'acqua a 20 cm dal bordo superiore della piscina, chiudendo le valvole mediante il sistema di filettatura incorporato.
4º- Staccare i tubi flessibili. Non smontare lo skimmer né le valvole.
5º- Proteggere la piscina con una copertura invernale, collocando un elemento galleggiante fra essa e l'acqua, allo scopo di proteggerla contro il freddo.
6º- Depuratore. Staccarlo dalla piscina. Pulirlo, svuotare dalla sabbia o rimuovere la cartuccia, asciugarlo e riporlo in un luogo al coperto ed asciutto.
7º- Accessori. Rimuovere tutti gli accessori (scaletta, allarme, faro, pertica), pulirli con acqua dolce e conservarli.

NUOVO AVVIO Rimuovere la copertura invernale, installare il depuratore, cambiare almeno 1/3 dell'acqua ed eseguire una Clorazione d'Urto. Mettere in funzionamento il depuratore per almeno 8 ore ininterrotte.

B) SE SI SCEGLIE DI SMONTARE LA PISCINA

1º- Svuotare la piscina. Mezzi: Depuratore, Pompa di Prosciugamento o Principio di vasi comunicanti. **Utilizzare il principio dei vasi comunicanti:** A tale scopo, prendere l'idrante del depuratore avente minor diametro. Legare un peso ad una delle estremità e quindi immergerlo nella piscina. Successivamente, immergere l'idrante per intero fino ad estrazione dell'aria dall'interno. Chiudere ermeticamente con il palmo della mano sotto l'acqua l'estremità libera dell'idrante e portarlo nel luogo in cui si intende scaricare l'acqua della piscina. Togliere quindi la mano e l'acqua comincerà a scorrere. Non utilizzare quest'acqua per irrigazione, dato che conterrà prodotti chimici.
2º- Pulire tutti i componenti della piscina con una spugna e un prodotto saponoso con PH neutro. Asciugarli e conservarli in luogo asciutto e pulito. È normale che dopo vari montaggi e smontaggi il liner di PVC si dilati e perda elasticità.

NUOVO AVVIO Leggere di nuovo le Istruzioni del presente manuale dall'inizio.

WINTER

NL

A) INDIEN WE NIET DE VOORKEUR GEVEN AAN DEMONTAGE VAN HET ZWEMBAD.

1. De bodem en de wanden van de Liner reinigen met een niet- bijtend middel.
2. Het water behandelen met een chemisch overwinteringsproduct.
3. Het zwembad vol laten staan met water, rekeninghoudende met:
a) Voor zwembaden met skimmer en terugvoerklep het waterniveau houden op 5 cm onder de skimmer en de terugvoerklep sluiten met de schroefdop die aan de zuiveringsinstallatie is toegevoegd.
b) Voor zwembaden met inlaat- en terugvoerklep het waterniveau houden op 20 cm onder de bovenrand van het zwembad en de kleppen afsluiten met behulp van het bijgesloten schroefsysteem.
4. De slangen losmaken. Nóch de skimmer nóch de kleppen demonteren.
5. Het zwembad beschermen met een winterovertrek en daartussen en het water een drijvend element plaatsen teneinde het tegen de kou te beschermen.
6. De zuiveringsinstallatie losmaken van het zwembad. Deze reinigen, van zand ontdoen of de zak verwijderen, drogen en opbergen op een overdekte plaats zonder vochtigheid.
7. Accessoires. Alle hulpstukken verwijderen (trap, alarm, spot, stok, ...), met zoet water schoonmaken en opbergen.

NIEUWE INWERKINGSTELLING. Het winterovertrek verwijderen, de zuiveringsinstallatie aanbrengen , minstens 1/3 van het water verwisselen en een schokchloring toepassen. De zuiveringsinstallatie op z´n minst gedurende 8 uur ononderbroken in werking stellen.

B) INDIEN WE WEL DE VOORKEUR GEVEN AAN DEMONTAGE VAN HET ZWEMBAD.

1. Het zwembad legen. Middelen: zuiveringsinstallatie, lenspomp of het principe van communicerende vaten. **Gebruik het grondbeginsel van de communicerende vaten:** Pak daarvoor de slang van de zuiveringsinstallatie met de minste diameter. Bind een gewicht vast aan één van de uiteinden en dompel de slang onder in het zwembad. Doe vervolgens de hele slang onder water totdat de lucht van binnen is ontsnapt. Sluit met de palm van de hand het vrije uiteinde van de slang onder water hermetisch af en breng de slang naar de plaats toe waar men het water van het zwembad wil lozen. Trek de hand terug en het water zal beginnen te vloeien. Gebruik dit water niet voor het begieten daar het een chemisch product zal bevatten.
2. Alle onderdelen van het zwembad schoonmaken met een spons en een zeepachtig product met pH neutraal. Drogen en op een droge en schone plaats bewaren. Het is normaal dat de Liner van P.V.C. na verscheidene montages en demontages dilateert en zijn elasticiteit verliest.

NIEUWE INWERKINGSTELLING. Lees nogmaals de aanwijzingen in deze handleiding vanaf het begin door.

ONDERHOUD EN GEBRUIK:

-Voordat wordt begonnen met het vullen van het zwembad eerst alle schroeven van het zwembad en de mogelijke corrosiepunten nakijken en verifiëren of de Liner schoon is.
-Het waterniveau van het zwembad moet altijd minstens tot op 15 cm vanaf de bovenrand van het zwembad worden gehandhaafd. Laat het zwembad nooit zonder water staan.
-Reinig regelmatig de Liner P.V.C. en de streep van het wateniveau met niet- bijtende middelen. Mocht u per ongeluk een gaatje veroorzaken in de Liner dan kunt u dat repareren door onze plakkertjes AR202 te gebruiken.
-Niet duiken vanaf en lopen over de bovenrand van het zwembad.
-De trap alleen maar gebruiken om in of uit het zwembad te gaan. (Verwijder deze van het zwembad na gebruik).
-De zomeroventrekken (sothermische) beschermen uw zwembad tegen insecten, stof, bladeren enz. en voorkomen het verlies van de temperatuur van het water. Plaats deze zodanig dat de belletjes altijd in contact zijn met het water.

-Chemische middelen: Lees aandachtig de instructies van de fabrikant betreffende het chemische product. BELANGRIJK: Bewaar de chemische producten op een schone, droge plaats en altijd buiten het bereik van kinderen. **Belangrijk:** Alle gebruikte producten dienen compatibel te zijn met de Liner van P.V.C.
-**Eerste vulling:** Het pH- en Chloorgehalte (Cl) van het water analyseren en deze aanpassen aan de optimale niveaus: pH: 7,2-7,6; Chloor: 0,5 tot 2 ppm.
-Schokchloring: Deze bestaat uit het verhogen van het chloorniveau tot ongeveer 20 ppm voor het elimineren van bacteriën en algen. Alleen uit te voeren wanneer het zwembadwater afkomstig is uit rivieren, vijvers, of wanneer het water gedurende lange tijd geen behandeling heeft ondergaan.
-**Controles:** Minstens één keer per week het pH- en chloorgehalte nakijken. (gebruik een analysator voor chloor en pH). Eveneens dient Algicide te worden toegvoegd om het onstaan van algen te voorkomen.
-Waarschuwing: Nooit baden voordat het chloorniveau in evenwicht is. Letten op het juiste waterniveau van het zwembad. Gebruik altijd een drijvende doseermaat voor de oplossing van het chemische product (tabletten). De dosering van de chemische producten geschiedt in overeenstemming met:Het watervolume van het zwembad,de veelvuldigheid van het baden, de weersomstandigheden, de temperatuur van het water en de ligging van het zwembad. Het water steeds in beweging houden en wachten tot een chemisch product is opgelost alvorens een ander daaraan toe te voegen. Wacht ongeveer 12 uur tussen iedere aanpassing van pH, chloor of antialgen en laat het filtratiesysteem werken.

- Mechanische middelen: Verifiëren of de zuiveringsinstallatie, de skimmer, de kleppen en slangen op de juiste wijze aan het zwembad zijn verbonden. Stel het filtratiesysteem eenmaal per dag in werking om van een volledige verversing van het watervolume verzekerd te zijn en doe dit altijd wanneer het zwembad niet voor het bad in gebruik is. (zie de handleiding van de zuiveringsinstallatie). Er moet rekening mee worden gehouden dat het water bij hogere temperatuur meer tijd voor filtratie n odig zal hebben. Theoretische filtratietijd = Watervolume/ watermassa van het filtratiesysteem (meestal 8 uur per dag met een temperatuur van het water van 21ºC), (ideaal: 2 uur ´s mor gens- 4 uur om twaalf uur overdag- 2 uur ´s middags).
-**Bodemreinigers door opzuiging (hand- of automatische bediening): Alleen voor zwembaden met skimmer.** Eén uiteinde van de slang van de bodemreiniger bevestigen aan de veger en onder water dompelen zodat de slang volloopt. Het andere uiteinde van de slang verbinden aan de deksel van de zuiger (TA) en deze plaatsen op het mandje van de skimmer. Stel de zuiveringsinstallatie in werking op stand FILTER en begin met het reinigen van de bodem.
-**Bodemreiniger type Venturi:** Een tuinslang aansluiten op de kop van de bodemreiniger en deze in het zwembad brengen. De kraan openen met een normale waterdruk zodat het water tegen de zwembadbodem vloeit en een opwaartse stroom veroorzaakt die het vuil in het filter, dat deel uitmaakt van de bodemreiniger, deponeert.

PROBLEMEN	OORZAKEN	OPLOSSINGEN
Troebel water	Filtratiefout: hoog pH. Overmaat aan organisch afval.	Het zwembadwater vernieuwen met schoon water.Zuiveringstabletten in een doseermaat toevoegen.Voer een schok-chloorbehandeling uit
Groen water	Ontstaan van algen of groene aanslag.	Voorzichtig de bodem en de wanden van het zwembad schoonvegen. Analyseer het pH-gehalte en pas het aan . Voer een schok-chloorbehandeling uit.
Bruin water	Aanwezigheid van ijzer of mangaan	Analyseer het pH - gehalte en pas het aan. Voer een een schok-chloorbehandeling uit. Algicide en zuiveringsvloeistof toevoegen.
Irritatie aan ogen en huid. Onaangename luchten.	pH-gehalte niet in evenwicht. Overmaat aan organisch afval.	Vervang het zwembadwater.

HET BELANG VAN DE WATERCONTROLES: Het is belangrijk deze controles te verrichten om verzekerd te zijn van de kwaliteit van het water en de veiligheid voor de baders teneinde problemen van infecties, vergiftigingen, enz die door water in slechte conditie kunnen worden veroorzaakt, te voorkomen.

- Verificar todos os parafusos da piscina, os pontos eventuais de corrosão e se o liner está limpo, antes de encher da piscina.
- O nível de água da piscina deve manter-se sempre como mínimo a 15 cm do borde superior. Não deixe nunca a piscina sem água.
- Limpe regularmente o Liner P.V.C. e a linha do nível de água, com produtos não abrasivos. Se acidentalmente houver um pequeno furo no liner, pode-se arranjar com os nossos remendos AR202.
- Não se deve tirar nem andar em cima do borde superior da piscina.
- Só deve de utilizar a escada para entrar ou para sair da piscina. Tire a escada da piscina depois do uso).
- As cobertas de verão (isotérmicas) protegem a piscina dos insectos, do pó, das folhas, etc. e evitam baixar a temperatura da água. Coloque-a sempre com as bolhas em contacto com a água.

-Meios Químicos: Leia com atenção as instruções do fabricante do produto químico. ATENÇÃO: Guarde os produtos químicos num local limpo, seco e fora do alcance das crianças. **Importante:** Todos os produtos utilizados devem ser compatíveis com o liner de P.V.C.
-**Primeiro enchimento:** Analisar o pH e o Cloro (Cl) da água e ajustar aos níveis óptimos: pH: 7,2 - 7,6 ; Cloro: 0,5 - 2 ppm.
-**Cloragem de choque:** Consiste em aumentar o nível de cloro até 20 ppm aprox. para eliminar as bactérias e as algas. Só se deve realizar se a água da piscina vier de rios, tanques,... ou quando levar muito tempo sem tratamento.
-**Controlos:** Revisar pelos menos uma vez por semana os níveis de pH e de Cloro. (Utilize um analisador de Cloro e de pH). Também deverá acrescentar algicida para evitar a formação de algas.
-**Advertências:** Nunca tome banho antes de se ter estabilizado o nível de cloro. Vigie o correcto nível de água da piscina. Utilize sempre um dosificador flutuante para a dissolução do produto químico (comprimidos). A dosagem dos produtos químicos faz-se em função do volume de água da piscina, da frequência dos banhos, das condições climáticas, da temperatura da água e da situação. Mexer sempre a água e esperar a dissolução de um produto químico antes de pôr outro. Espere más ou menos 12 h. entre cada ajustamento de pH, de Cloro, ou de anti algas com o sistema de filtração em funcionamento.

- Meios mecânicos: Verificar se e a junção à piscina do depurador, do skimmer, das válvulas e das mangueiras é correcta. Ponha a funcionar o sistema de filtração uma vez por dia para assegurar um renovamento completo do volume de água, e sempre que não se estiver a utilizar a piscina para o banho. (Ver o manual do depurador). Tenha em conta que quanto mais alta for a temperatura da água mais necessitará tempo de filtração. Tempo filtração teórico = Volume de água / caudal do sistema de filtração (em geral 8 h/dia com uma temperatura de água de 21º C), (Ideal: 2 h pela manhã - 4 h ao meio dia - 2 h pela tarde).
- Limpa fundos por aspiração (manual ou automático): Só para piscinas com skimmer. Ligar um extremo da mangueira do limpa fundos à varredora e submergi-lo na água para se encher a mangueira. Ligar o outro extremo da mangueira à Tampa de Aspiração (TA) e colocá-lo em cima do cesto do skimmer. Pôr em funcionamento o depurador na posição FILTER e começar a limpar o fundo.
- Limpa fundos tipo Ventury: Acoplar uma mangueira de jardim à cabeça do limpa fundos e introduzi-lo na piscina. Abrir a torneira a uma pressão normal, para a água fluir contra o fundo da piscina, produzindo uma corrente ascendente que deposita a sujidade no filtro do limpa fundos.

PROBLEMAS	CAUSAS	SOLUÇÕES
Água turva	Falta de filtração ou pH alto Excesso de resíduos orgânicos	Encha a piscina com água limpa. Acrescente floculante em comprimidos num dosificador. Faça uma cloragem de choque.
Água verde	Formação de algas ou de verdete	Escovar suavemente o fundo e as paredes da piscina. Analise o pH e ajuste-o. Faça uma cloragem de choque.
Água castanha	Presença de ferro ou de manganésio	Analise o pH e ajuste-o. Faça uma cloragem de choque Acrescente algicida ou floculante líquido
Irritação dos olhos e da pele	pH mal ajustado. Excesso de resíduos orgânicos	Mude a água da piscina.

IMPORTÂNCIA DOS CONTROLOS DA ÁGUA: É importante realizar estes controlos para assegurar a qualidade da água e a segurança das pessoas que lá tomam banho, para evitar problemas de infecções, intoxicações, etc. produzidas por uma água em mau estado.

INVERNO

A) SE SE OPTAR POR NÃO DESMONTAR A PISCINA

1º- Limpar o fundo e as paredes do liner com um produto não abrasivo.
2º- Tratar a água com um produto químico para o Inverno.
3º- Deixar a piscina cheia de água, tendo em conta o seguinte:
a) Para piscinas com skimmer e válvula de retorno, o nível da água deve estar 5 cm por baixo do skimmer; fechar a válvula de retorno com a tampa de rosca que vai junto com o depurador.
b) Para piscinas com válvulas de admissão e retorno, o nível da água deve de estar a 20 cm do borde superior da piscina; fechar as válvulas com o sistema de rosca de que estão dotadas.
4º- Desmontar as mangueiras. Não desmontar o skimmer nem as válvulas.
5º- Proteger a piscina com uma coberta de Inverno, colocando um elemento flutuante entre a piscina e a água para a proteger do frio.
6º- Desmontar o depurador da piscina. Limpar, despejar a areia ou tirar o cartucho, secar e guardar num lugar coberto e sem humidade.
7º- Acessórios: Tirar todos os acessórios (escada, alarme, foco, vara,...), limpar com água doce e guardar.

PARA UTILIZAR DE NOVO: Tirar a coberta de Inverno, instalar o depurador, despejar pelo menos 1/3 da água e realizar uma cloragem de choque. Pôr o depurador em funcionamento pelos menos durante 8 horas sem interrupção.

B) SE SE OPTAR POR DESMONTAR A PISCINA

1º- Despejar a piscina. Meios depurador, bomba de despejo ou principio dos vasos comunicantes. **Utilizar o principio dos vasos comunicantes:** atar um peso nos extremos da mangueira da depuração que têm o diâmetro mais pequeno e submerge-los na piscina. Submergir depois toda a mangueira até evacuar o ar do interior. Debaixo da agua, tape hermeticamente com a mão o extremo livre da mangueira e leve-o ao lugar onde deseja esvaziar a piscina. Tirar a mão para a agua começar a correr.Não utilize a água para a rega, já que contém produtos químicos.
2º- Limpar todos os componentes da piscina com uma esponja e um produto à base de sabão com PH neutro. Secar e guardar num lugar seco e limpo. Depois de várias montagens e desmontagens, é normal que o liner de PVC se dilate e perca elasticidade.

PARA UTILIZAR DE NOVO: Ler novamente as Instruções deste manual desde o princípio.

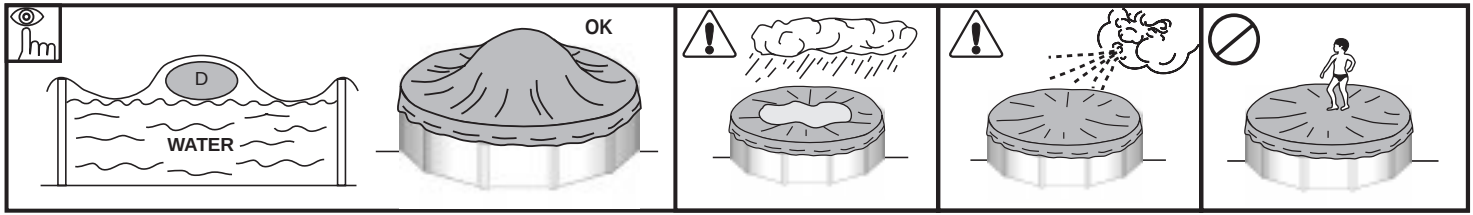

PARTE 6

GB ACCESSORIES
E ACCESORIOS
F ACCESSOIRES
D ZUBEHÖR
I ACCESSORI
NL ACCESSOIRES
P ACESSÓRIOS

AR130

SKIMMER
AR100

AR125

AR110

GB

gre swimming pools are guaranteed for a period of 24 months from the date of purchase against manufacturing defects or defective material. The guarantee is for replacement or repair in the factory of the parts accepted as defective. The guarantee does not cover deterioration of the product or accidents arising from negligence defective installation or improper usage etc. The PVC Liner is not guaranteed should the pool be dismantled and reassembled. The rigid swimming pools should not be buried. Manufacturas gre does not take responsibility of the damages caused by an inadecuate preparation of the site. Both cases will be out of guarantee. Receipts must be presented when making any complaint.

E

Las piscinas gre están garantizadas durante un período de 24 meses a partir de la fecha de compra, contra cualquier defecto de fabricación o de los materiales. La garantía está sujeta al cambio o reparación en fábrica de las piezas reconocidas como defectuosas. La garantía no cubre el deterioro del producto o los accidentes provenientes de negligencia, instalación defectuosa, mala utilización, etc. La Funda (Liner P.V.C.) no está garantizada en el caso de desmontaje y nuevo montaje de la piscina. Las piscinas rígidas no es aconsejable enterrarlas. Manufacturas gre no se responsabiliza de los daños causados por una mala preparación del terreno. Ambos casos quedarán fuera de garantía. Para cualquier tipo de reclamación será condición necesaria el justificante de compra.

F

La garantie des piscines gre dure 24 mois à compter de la date d'achat, et porte sur tout défaut de fabrication ou de matière première. Elle se fait par l'échange ou par la réparation en usine des pièces reconnues défectueuses. La garantie ne couvre pas la détérioration du produit ou les accidents dûs à la négligence, au montage imparfait ou la mauvaise utilisation, etc... Le fond (Liner PVC) n'est pas garanti suite au démontage et remontage de la piscine. Les piscines rigides ne doivent pas être enterrées. Manufacturas gre ne prend pas la responsabilité des dommages provoqués par une mauvaise préparation du terrain. Les deux cas seront considérés hors garantie. Pour toute réclamation, la présentation du justificatif d'achat est obligatoire.

D

Für gre-Schwimmbecken wird eine Garantiefrist von 24 Monaten gegen Herstellungs- oder Materialschäden jeder Art gewährt. Die Gewährleistung gilt nur für Teile, die als schadhaft anerkannt und im Werk ausgetauscht oder instandgesetzt werden. Beschädigungen des Produkts oder durch Nachlässigkeit, unsachgemässen Einbau, unsachgemässe Benutzung usw. entstandene Schäden sind nicht durch die Garantie gedeckt. Bei Ausbau und Wiedereinbau erlischt der Gewährleistungsanspruch für den Überzug (PVC-Liner). Die Stahlwandbecken sollten nicht begraben werden. Manufacturas gre nimmt nicht die Verantwortlichkeit für Beschädigungen, die durch eine falsche Vorbereitung des Geländes verursacht werden. Beide Fälle sind äußer Garantie. Bei Reklamationen wird die Vorlage des Kaufbelegs zur Pflicht gemacht.

I

Le piscine gre sono garantite per un periodo di 24 mesi dalla data d'acquisto contro ogni diffeto di fabbricazione oppure dei materiali. La garanzia è soggetta alla sostituzione o riparazione presso fabrica delle parti riconosciute difettose. Non sono coperti dalla garanzia il deperimento del prodotto, nè gli incidenti dovuti a noncuranza, installazione difettosa, utilizzazione inappropriata, ecc. La Fodera (Liner PVC) è fuori garanzia nel caso di eventuale smontaggio e successivo montaggio della piscina. Le piscine rigide non e' consigliabile essere sotterrate. Manufacturas gre non è responsabile dei danni causati da preparazione inadeguata del terreno. La garanzia è inefficace in tutti e due i casi. "Per qualsiasi eventuale reclamo, è indispensabile presentare il ticket d'acquisto".

NL

De zwembaden gre zijn gegarandeerd voor een periode van 24 maanden vanaf de datum van aankoop voor iedere fabrieksfout of voor die van het materiaal. De garantie is onderhevig aan verandering of reparatie in de fabriek van de als zodaning erkende defecte onderdelen. De garantie dekt geen beschadiging aan het product of ongelukken, welke werden veroorzaakt door nalatigheid, foute installatie, slechte gebruikmaking, enz. Het overtrek (Liner P.V.C.) wordt niet gegarandeerd in het geval van demontage en het opnieuw installeren van het zwembad. De onbuigzame zwembaden kunnen niet onder de grond worden aangebracht. Manufacturas gre stelt zich niet verantwoordelijk voor de schade die wordt veroorzaakt door een slechte bereiding van het terrein. Beide situaties vallen buiten de garantie. Voor welke reclamatie dan ook zal de aankoopnota worden vereist.

P

As piscinas gre estão garantidas durante 24 meses a partir da data de compra, contra quaisquer defeito de fabricação ou de material. A garantia está sujeita ao cambio ou à reparação na fábrica das peças reconhecidas como defeituosas. A garantia não cobre a deterioração do produto nem os acidentes devidos a negligencia, má instalação, má utilização, etc. A gualdrapa (liner PVC) não está garantida em caso de se desmontar e voltar a montar a piscina. As piscinas rígidas não é aconselhável ser enterradas. Manufacturas gre não se responsabiliza dos danos causados por uma má preparação do terreno. Ambos os casos estão fora de garantia. Para qualquer reclamação é obrigatória a apresentação do justificativo de compra.

GUARANTEE CARD * TARJETA DE GARANTIA
CERTIFICAT DE GARANTIE * GARANTIESCHEIN * BUONO DI GARANZIA
GARANTIEBEWIJS * CARTÃO DE GARANTIA

GB

The user must keep this card and the ticket of purchase. For any claim he will have to communicate to us the guarantee number indicated in this card. VERY IMPORTANT: Please read and follow carefully the instructions for assembly and use of the product which you have just acquired, to avoid possible problems. IT IS VERY IMPORTANT TO FOLLOW THE SAFETY PRECAUTIONS.
IF YOU HAVE ANY DOUBT PLEASE CONTACT US AT TELEPHONE: (44) 00 33 492 28 32 78 Green number: 0800 92278. Office hours: 9:00 - 12:00 & 14:00 18:00h.

E

El usuario debe conservar esta tarjeta y el ticket de compra. Para cualquier reclamación deberá comunicarnos el número de garantía. MUY IMPORTANTE: Lea y siga cuidadosamente las instrucciones de montaje y utilización del producto que acaba de adquirir para evitar posibles problemas. ES MUY IMPORTANTE SEGUIR LOS CONSEJOS DE SEGURIDAD.
SI TIENE ALGUNA DUDA, CONSULTENOS, TELF.: (34) 946 741 844. Horario: 9:00 - 13:00 h. e-mail: gre@gre.es

F

Le consommateur doit garder ce certificat et le ticket d'achat. Pour n'importe quelle réclamation il devra nous communiquer le numéro de garantie. TRES IMPORTANT: Lire et suivre attentivement les instructions de montage et d'utilisation du produit que vous venez d'acquérir afin d'éviter d'éventuels problèmes.IL EST TRES IMPORTANT DE SUIVRE LES CONSEILS DE SECURITE.
EN CAS DE PROBLEME, NOUS CONSULTER AU Nº SUIVANT: (33) 04 92 28 32 71. Horaires: 9:00 - 12:00 & 14:00 - 18:00 h. SUISSE, numéro vert: 0800/563 820

D

Der Benutzer muß den Garantieschein und den Einkaufsbeleg behalten. Für Reklamationen jeder Art ist uns unentbehrlich die Garantie Nummer mitzuteilen. SEHR WICHTIG: Lesen Sie sorgfältig die Montage- und Gebrauchsanweisung des soeben erworbenen Produkts, um Schwierigkeiten bei der Anwendung zu vermeiden. DIE SICHERHEITSHINWEISE SIND UNBEDINGT ZU BEACHTEN. BEI SCHWIERIGKEITEN RUFEN SIE UNS BITTE AN.
After sales service-HOTLINE: 49 (0) 180 333 0 123 (9 cent/min) Ofthungszeiten :von 08h 00 - 12h 00 / 13h 00 - 16h 00. SCHWEIZ, freie nummer: 0 800/563 820

I

L'utilizzatore deve conservare questa cartolina e lo scontrino di acquisto. Per ogni eventuale reclamo dovrete segnalarci il numero di garanzia. MOLTO IMPORTANTE: Leggere e seguire attentamente le istruzioni per il montaggio ed utilizzo del prodotto da voi appena acquistato, al fine di evitare eventuali inconvenienti. MOLTO IMPORTANTE E' OSSERVARE LE PRESCRIZIONI DI SICUREZZA.
PER QUALSIASI VOSTRA OCCORRENZA, INTERPELLATECI. TEL.: (39) 800781 592. Orario: 9:00 - 12:00 & 14:00 - 18:00. SUIZZERA, numero verde: 0 800/563 820

NL

De gebruiker moet deze kaart en de kassabon bewaren. Voor welke klacht dan ook dient men ons het nummer van het garantiebewijs te melden. ZEER BELANGRIJK: Lees en volg zorgvuldig de instructies voor de montage en het gebruik van het product, dat U zich op dit moment heeft aangeschaft, zodat problemen worden voorkomen. HET IS VAN HET HOOGSTE BELANG, DAT DE VEILIGHEIDSRAADGEVINGEN WORDEN GEVOLGD. MOCHT ER ZICH EEN PROBLEEM VOORDOEN: RAADPLEEG ONS, TELEFOONNUMMER: (33) 0800 022 33 04. Tussen 9:00 - 12:00 & 14:00 - 18:00 uur.

P

O utente deve conservar este cartão e o vale de compra. Para qualquer reclamação deverá comunicar o número de garantia MUITO IMPORTANTE: É favor de ler e de seguir cuidadosamente as instruções de montagem e de utilização do produto que acaba de comprar, para evitar quaisquer problemas. É MUITO IMPORTANTE SEGUIR OS CONSELHOS DE SEGURANÇA.
EM CASO DE PROBLEMA, LIGAR PARA O TELEFONE: (34) 946 741 844. Horário: 9:00 - 13:00 h. e-mail: gre@gre.es

DISTRIBUTOR'S STAMP	DATE OF PURCHASE
SELLO DEL DISTRIBUIDOR	FECHA DE COMPRA
CACHET DU REVENDEUR	DATE D'ACHAT
STEMPEL DES HÄNDLERS	KAUFDATUM
TIMBRO DEL RIVENDITORE	DATA D'ACQUISTO
STEMPEL VAN DE LEVERANCIER	DATUM VAN AANKOOP
SELO DO DISTRIBUIDOR:	DATA DE COMPRA:

Nº

GUARANTEE No.-*Nº GARANTIA*-Nº GARANTIE-*GARANTIE Nr.*-Nr. GARANZIA - *GARANTIENUMMER* - Nº GARANTIA